1

1/2 Motores trifásicos IEC en carcasa de hierro eficiencia IE2, IP55 serie 1LE0141

1/6 Repuestos para motores trifásicos en carcasa de hierro serie 1LE0142 / 1LE0141

1/8 Repuestos para motores trifásicos IEC de propósito general eficiencia IE1, IP55 (TEFC) serie 1LA7 y 1LA5

1/11 Repuesto para Motores trifásicos IEC de Uso Severo eficiencia IE1, IP55 (TEFC) SERIE 1LA3 y 1LA6

1/14 Repuestos para Motores trifásicos IEC de alta eficiencia IE2, IP55 (TEFC) serie 1LG4

1/16 Motores trifásicos NEMA Premium GP100

1/19 Motores trifásicos NEMA Premium SD100

1/22 Motores trifásicos NEMA Premium SD100 IEEE 841

1/25 Repuestos para motores trifásicos NEMA series 1LE2321 y 1LE2421

1/27 Motores trifásicos NEMA a prueba de explosión XP100

1/30 Motores monofásicos semiabiertos (ODP) serie 1RF2

1/32 Repuestos para motores monofásicos semiabiertos (ODP) series 1RF2100 y 1RF2000

1/33 Motores monofásicos cerrados (TEFC) serie 1LF3030

1/35 Repuestos para motores monofásicos cerrados serie 1LF3030

1/36 Repuestos para motores monofásicos semiabiertos (ODP) serie 1RF3 y cerrados (TEFC) serie 1LF7

1/38 Ventiladores axiales industriales

1/40 Ventiladores axiales industriales accesorios y repuestos

Para mayor información contactar a:

Jorge Rojas
jorge.rojas_amaya@siemens.com
Tel: +57 1 294 2569

MOTORES TRIFÁSICOS IEC EN CARCASA DE HIERRO EFICIENCIA IE2, IP55 SERIE 1LE0141

No. de Depósito	Descripción	Precio sugerido Unit. - Col. $(*)

Motores trifásicos estándar de la serie 1LE0141 Generalidades

Con más de 150 años de experiencia, seguimos impulsando la tecnología del motor eléctrico, optimizándolos y definiendo nuevos estándares en su utilización en el mercado industrial. Basados en estos años de experiencia, Siemens ofrece con la familia SIMOTICS, el portafolio más amplio de motores para aplicaciones en la industria, todo esto sustentado en los más de 40 millones de motores y accionamientos Siemens instalados en el mundo.

Nuestros motores de baja tensión cumplen con todos los requerimientos en materia de eficiencia energética y están diseñados con los más altos estándares de calidad. Están perfectamente armonizados para ser utilizados con los aparatos de maniobra, protección y control SIRIUS y con los convertidores de frecuencia SINAMICS.

Características Eléctricas:

- Eficiencia IE2 hasta tamaño constructivo AH 315 (Norma IEC 60034-30)
- Tensiones conmutables (220/380/440V) para tamaños (AH80 al AH250), 440V para AH 280 en adelante a 60Hz.
- Excede ampliamente el rango de la norma para variaciones de tensión y frecuencia, permitiendo valores de (+/-10%) en tensión y (+/- 5%) en frecuencia.
- Posibilidad de arranque Y - Δ en todos los tamaños constructivos para tensiones de 220V y 440V.
- Los motores Siemens son fabricados con materiales clase térmica F (155 °C), pero en su operación alcanzan únicamente la sobreelevación de temperatura B (130 °C), permitiendo una reserva térmica de sobrecarga.
- Tipo de servicio: S1
- Factor de servicio en todas las potencias (FS): 1.15.
- Temperatura ambiente de operación: -15/40 °C.
- Aptos para ser accionados con variador de velocidad

Características Mecánicas:

- Carcasa y platillos en fundición de hierro gris, asegurando una alta resistencia a esfuerzos mecánicos y aplicación de alta vibración.
- Rodamientos tipo rígidos de bola, de doble sello y con juego interno C3. Totalmente cerrados y libres de mantenimiento, con una vida útil de hasta 20.000 horas de servicio contínuo.
- Ejecución IMB3 y IMB35 en tamaños (AH 80 a AH 355) e IMB14 (tamaños AH80 a AH112).
- Protección Mecánica IP55.
- Placa de características en acero inoxidable.
- Caperuza metálica para todos los tamaños.

Accesorios bajo pedido:

- Termistores PTC para protección de bobinados.
- Bandas calefactoras con tensión de alimentación 115V o 230V.
- Orificios de drenaje para evitar problemas de condensación de agua (AH112 en adelante).
- Rodamientos reforzados para aplicaciones severas (AH100 en adelante).
- Dispositivo de reengrase (AH100 en adelante).
- Bridas B14 para potencias superiores al tamaño AH 112.

Beneficios adicionales:

- Garantía extendida por la compra de un combo “Motor + Variador”, 3 años de garantía sin costo adicional. (Se debe registrar la factura en el link: www.motores.siemens.com)
- Red de talleres a lo largo del país (ver página al final del capítulo)
- Soporte técnico directo a través de HotLine Técnica 01 8000 51 88 84.
- Cumplen RETIE e ISO 9001 certificación internacional.
- Cursos de entrenamiento especializados SITRAIN.
- Contratos de mantenimiento de su base instalada de motores.

(*) El Precio Lista no incluye IVA vigente - Precios sujetos a cambio sin previo aviso

MOTORES 1LE0141, 3.600 RPM

Sep. 15 /2018

No. de Depósito	Descripción	Precio sugerido Unit. - Col. $(*)

¡Su motor es muy valioso!

Protéjalo únicamente con productos Siemens:

SIRIUS INNOVATION **SINAMICS**

Ver páginas 2/2 y 3/2

N U E V O
Motor alta eficiencia
High eficiency IE2

	Referencia	Potencia KW	Potencia HP	Tamaño constructivo	Datos nominales Velocidad min-1	Datos nominales Torque Nm	Corriente nominal 220 VDD A	Corriente nominal 380 VYY A	Corriente nominal 440 VD A	Eficiencia %	Peso neto (IM B3) kg	
	2-polos, 3,600 min-1 B3											
100422027	1LE0141-0DA26-4AA4-Z D80+D81	0,75	1	80M	3.450	2,1	3,2	1,85	1,6	75,5	14,0	509.000
100422028	1LE0141-0DA36-4AA4-Z D80+D82	1,1	1,5	80M	3.440	3,1	4,3	2,5	2,15	82,5	16,0	560.000
100422029	1LE0141-0DA86-4AA4-Z D80+D83	1,5	2	80M	3.450	4,2	5,6	3,25	2,8	84,0	18,0	705.000
100422131	1LE0141-0EA46-4AA4-Z D80+D84	2,2	3	90L	3.500	6,0	7,9	4,55	3,95	85,5	28	873.000
100422160	1LE0141-0EA86-4AA4-Z D80+D85	3	4	90L	3.505	8,2	10,3	6	5,1	87,5	28	1.000.000
100422161	1LE0141-1AA86-4AA4-Z D80+D86	3,7	5	100L	3.440	10,3	12,7	7,4	6,4	87,5	40	1.231.000
100422162	1LE0141-1BA86-4AA4-Z D80+D87	5,5	7,5	112M	3.510	15,0	18,8	10,9	9,4	88,5	45	1.601.000
100422163	1LE0141-1CA16-4AA4-Z D80+D88	7,5	10	132S	3.525	20,3	25	14,4	12,4	89,5	70	1.980.000
100422164	1LE0141-1CA86-4AA4-Z D80+D89	11	15	132S	3.535	29,8	37	21,5	18,5	90,2	75	2.606.000
100422165	1LE0141-1DA36-4AA4-Z D80+D90	15	20	160M	3.535	40,5	52	30	26	90,2	95	3.386.000
100422387	1LE0141-1DA46-4AA4-Z D80+D91	18,5	25	160L	3.530	50	63	36	31,5	91,0	115	4.053.000
100422388	1LE0141-1DA86-4AA4-Z D80+D92	22	30	160L	3.530	59,5	73	42,5	36,5	91,0	125	4.877.000
100422389	1LE0141-2AA46-4AA4-Z D80+D93	30	40	200L	3.558	80,5	96	56	48	91,7	260	6.823.000
100422400	1LE0141-2AA56-4AA4-Z D80+D94	37	50	200L	3.556	99,4	119	69	60	92,4	275	8.127.000
100422401	1LE0141-2BA26-4AA4-Z D80+D95	45	60	225M	3.570	120	143	83	72	93,0	325	10.569.000
100422402	1LE0141-2BA86-4AA4-Z D80+D96	55	75	225M	3.560	148	179	104	90	93,0	340	12.603.000
100422403	1LE0141-2CA86-4AA4-Z D80+D97	75	100	250M	3.570	201	235	136	117	93,6	430	15.673.000
100422404	1LE0141-2DA23-3AA4-Z D80+D98	90	125	280M	3.578	240			145	94,5	610	20.500.000
100422405	1LE0141-2DA83-3AA4-Z D80+D99	110	150	280M	3.578	294			177	94,5	600	22.980.000
100422406	1LE0141-3AA23-3AA4-Z D80+D100	150	200	315M	3.578	400			225	95,0	985	27.998.000
100422407	1LE0141-3AA63-3AA4-Z D80+D101	185	250	315L	3.582	493			280	95,4	1140	35.500.000

Notas:
Motores hasta el tamaño constructivo IEC 112 en ejecución B14, tienen un sobreprecio del 12 %
Motores hasta el tamaño constructivo IEC 225 en ejecución B5, tienen un sobreprecio del 12 %
Motores desde el tamaño constructivo IEC 250 en ejecución B5, tienen un sobreprecio del 10 %

(*) El Precio Lista no incluye IVA vigente - Precios sujetos a cambio sin previo aviso

MOTORES 1LE0141, 1.800 RPM

Sep. 15 /2018

No. de Depósito	Descripción	Precio sugerido Unit. - Col. $(*)

¡Su motor es muy valioso!

Protéjalo únicamente con productos Siemens:

SIRIUS INNOVATION **SINAMICS**

Ver páginas 2/2 y 3/2

N U E V O
Motor alta eficiencia
High eficiency IE2

	Referencia	Potencia KW	Potencia HP	Tamaño constructivo	Datos nominales Velocidad min-1	Datos nominales Torque Nm	Corriente nominal 220 VDD A	Corriente nominal 380 VYY A	Corriente nominal 440 VD A	Eficiencia %	Peso neto (IM B3) kg	
	4-polos, 1,800 min-1 B3											
100422408	1LE0141-0DB26-4AA4-Z D80+D81	0,55	0,75	80M	1.720	3,1	2,55	1,46	1,26	75,5	14,5	486.000
100422410	1LE0141-0DB36-4AA4-Z D80+D81	0,75	1	80M	1.705	4,2	3,2	1,86	1,61	78,0	15,5	526.000
100422411	1LE0141-0EB06-4AA4-Z D80+D81	1,1	1,5	90S	1.730	6,1	4,4	2,55	2,2	84,0	22	671.000
100422412	1LE0141-0EB46-4AA4-Z D80+D81	1,5	2	90L	1.720	8,3	5,8	3,35	2,9	84,0	25	773.000
100422413	1LE0141-0EB86-4AA4-Z D80+D81	2,2	3	90L	1.740	12,1	8,5	4,9	4,25	87,5	28	949.000
100422414	1LE0141-1AB56-4AA4-Z D80+D81	3	4	100L	1.735	16,5	10,8	6,2	5,4	87,5	45	1.071.000
100422415	1LE0141-1AB86-4AA4-Z D80+D81	3,7	5	100L	1.720	20,5	13,5	7,8	6,7	87,5	45	1.283.000
100422416	1LE0141-1BB86-4AA4-Z D80+D81	5,5	7,5	112M	1.750	30,0	21	12,2	10,5	89,5	50	1.627.000
100422417	1LE0141-1CB26-4AA4-Z D80+D81	7,5	10	132M	1.760	40,7	26,5	15,4	13,3	89,5	70	2.052.000
100422418	1LE0141-1CB86-4AA4-Z D80+D81	11	15	132M	1.760	59,7	39,5	23	19,7	91,0	85	2.657.000
100422419	1LE0141-1DB46-4AA4-Z D80+D81	15	20	160L	1.760	81,4	51	29,5	25,5	91,0	110	3.458.000
100422420	1LE0141-1DB86-4AA4-Z D80+D81	18,5	25	160L	1.765	100	60	35	30	92,4	140	4.322.000
100422421	1LE0141-1EB46-4AA4-Z D80+D81	22	30	180L	1.775	118	76	44	38	92,4	180	5.216.000
100422422	1LE0141-2AB46-4AA4-Z D80+D81	30	40	200L	1.775	161	99	57	49,5	93,0	245	6.825.000
100422423	1LE0141-2AB86-4AA4-Z D80+D81	37	50	200L	1.775	199	125	73	63	93,0	245	8.098.000
100422424	1LE0141-2BB26-4AA4-Z D80+D81	45	60	225M	1.780	241	148	85	74	93,6	340	10.299.000
100422429	1LE0141-2BB86-4AA4-Z D80+D81	55	75	225M	1.780	295	184	106	92	94,1	340	12.055.000
100422430	1LE0141-2CB86-4AA4-Z D80+D81	75	100	250M	1.785	401	240	139	120	94,5	475	16.307.000
100422431	1LE0141-2DB23-3AA4-Z D80+D81	90	125	280M	1.786	481			151	94,5	660	20.042.000
100422432	1LE0141-2DB83-3AA4-Z D80+D81	110	150	280M	1.786	588			180	95,0	670	22.788.000
100422433	1LE0141-3AB23-3AA4-Z D80+D81	150	200	315M	1.788	801			235	95,0	1050	28.881.000
100422434	1LE0141-3AB63-3AA4-Z D80+D81	185	250	315L	1.788	988			295	95,0	1050	35.175.000

Notas:
Motores hasta el tamaño constructivo IEC 112 en ejecución B14, tienen un sobreprecio del 12 %
Motores hasta el tamaño constructivo IEC 225 en ejecución B5, tienen un sobreprecio del 12 %
Motores desde el tamaño constructivo IEC 250 en ejecución B5, tienen un sobreprecio del 10 %

(*) El Precio Lista no incluye IVA vigente - Precios sujetos a cambio sin previo aviso

MOTORES 1LE0141, 1.200 RPM

Sep. 15 /2018

No. de Depósito	Descripción	Precio sugerido Unit. - Col. $(*)

¡Su motor es muy valioso!

Protéjalo únicamente con productos Siemens:

SIRIUS INNOVATION **SINAMICS**

Ver páginas 2/2 y 3/2

NUEVO
Motor alta eficiencia
High eficiency IE2

Referencia	Potencia KW	Potencia HP	Tamaño constructivo	Datos nominales Velocidad min-1	Datos nominales Torque Nm	Corriente nominal 220 VDD A	Corriente nominal 380 VYY A	Corriente nominal 440 VD A	Eficiencia %	Peso neto (IM B3) kg	
6-polos, 1,200 min-1 B3											
100422435	1LE0141-0DC36-4AA4-Z D80+D81	0,55	0,75	80M	1100	4,8	3	1,74	1,5	68,0	17,0	687.000
100422436	1LE0141-0EC06-4AA4-Z D80+D81	0,75	1	90S	1130	6,3	3,7	2,15	1,86	73,0	22	803.000
100422437	1LE0141-1AC36-4AA4-Z D80+D81	1,1	1,5	100L	1160	9,1	4,9	2,85	2,45	85,5	45	922.000
100422439	1LE0141-1AC46-4AA4-Z D80+D81	1,5	2	112M	1160	12,3	6,4	3,7	3,2	86,5	50	1.019.000
100422440	1LE0141-1BC26-4AA4-Z D80+D81	2,2	3	112M	1160	18,1	9,5	5,5	4,75	87,5	55	1.240.000
100422442	1LE0141-1CC06-4AA4-Z D80+D81	3	4	132S	1160	24,7	12,6	7,3	6,3	87,5	57	1.461.000
100422443	1LE0141-1CC26-4AA4-Z D80+D81	3,7	5	132M	1165	30,3	15,8	9,1	7,9	87,5	65	1.839.000
100422444	1LE0141-1CC36-4AA4-Z D80+D81	5,5	7,5	132M	1165	45,1	22	12,7	10,9	89,5	85	2.290.000
100422445	1LE0141-1CC86-4AA4-Z D80+D81	7,5	10	132M	1165	61,5	31	17,8	15,4	89,5	90	2.986.000
100422446	1LE0141-1DC46-4AA4-Z D80+D81	11	15	160L	1170	89,8	43	25	21,5	90,2	140	4.089.000
100422447	1LE0141-1DC86-4AA4-Z D80+D81	15	20	160L	1170	122	59	34,5	29,5	90,2	145	5.154.000
100422448	1LE0141-1EC86-4AA4-Z D80+D81	18,5	25	180L	1180	150	68	39,5	34	91,7	185	6.170.000
100422449	1LE0141-2AC56-4AA4-Z D80+D81	22	30	200L	1180	178	80	46,5	40	91,7	235	7.401.000
100422450	1LE0141-2AC86-4AA4-Z D80+D81	30	40	200L	1182	242	107	62	53	93,0	260	9.731.000
100422451	1LE0141-2BC86-4AA4-Z D80+D81	37	50	225M	1182	299	132	76	66	93,0	340	12.183.000
100422452	1LE0141-2CC86-4AA4-Z D80+D81	45	60	250M	1185	363	151	88	76	93,6	465	13.901.000
100422454	1LE0141-2CC76-4AA4-Z D80+D81	55	75	250M	1185	443	189	109	94	93,6	470	16.039.000
100422455	1LE0141-2DC83-3AA4-Z D80+D81	75	100	280M	1185	604			122	94,1	565	22.573.000
100422456	1LE0141-2DC73-3AA4-Z D80+D81	90	125	280M	1188	723			153	94,1	620	25.807.000
100422457	1LE0141-3AC53-3AA4-Z D80+D81	110	150	315L	1190	883			184	95,0	1050	29.410.000
100422459	1LE0141-3AC63-3AA4-Z D80+D81	150	200	315L	1190	1204			240	95,0	1060	34.961.000

Notas:
Motores hasta el tamaño constructivo IEC 112 en ejecución B14, tienen un sobreprecio del 12 %
Motores hasta el tamaño constructivo IEC 225 en ejecución B5, tienen un sobreprecio del 12 %
Motores desde el tamaño constructivo IEC 250 en ejecución B5, tienen un sobreprecio del 10 %

(*) El Precio Lista no incluye IVA vigente - Precios sujetos a cambio sin previo aviso

Sep. 15 /2018

No. de Depósito	Descripción	Descripción	MLFB	Precio sugerido Unit. - Col. $(*)
	Repuestos serie 1LE0142 tamaño constructivo 80			
100355364	Regleta de bornes para motor AH80, paquete de 5 pza		LMH:101764760	198.000
100350385	Platillo AS B3 para motor AH80		LMH:101358876	51.000
100261269	Platillo AS B5 FF165 para motor AH80		LMH:ZSD51298080101206	59.000
100262511	Platillo AS B14 FT100 para motor AH80		LMH:ZSD51298080102205	59.000
100350386	Guardapolvo V-RING M20 paquete de 30 pza para motor AH80		LMH:101358879	1.024.000
100350278	Ventilador para motor AH80		LMH:101358880	34.000
100350279	Caperuza para motor AH80		LMH:101359001	46.000
	Repuestos serie 1LE0142 tamaño constructivo 90			
100355364	Regleta de bornes para motor AH90, paquete de 5 pza		LMH:101764760	198.000
100350387	Platillo AS B3 para motor AH90		LMH:101359004	76.000
100261280	Platillo AS B5 FF165 para motor AH90		LMH:ZSD51298090101207	79.000
100262512	Platillo AS B14 FT115 para motor AH90		LMH:ZSD51298090102206	90.000
100350388	Guardapolvo V-RING M25 paquete de 30 pza para motor AH90		LMH:101359007	1.144.000
100350281	Ventilador para motor AH90		LMH:101359008	40.000
100350282	Caperuza para motor AH90		LMH:101359009	57.000
	Repuestos serie 1LE0142 tamaño constructivo 100			
100355365	Regleta de bornes para motor AH100, paquete de 5 pza		LMH:101764761	409.000
100350389	Platillo AS B3 para motor AH100		LMH:101359012	114.000
100261281	Platillo AS B5 FF215 para motor AH100		LMH:ZSD51298100101206	124.000
100262513	Platillo AS B14 FT130 para motor AH100		LMH:ZSD51298100102205	136.000
100350490	Guardapolvo V-RING M30 paquete de 30 pza para motor AH100		LMH:101359015	1.497.000
100350284	Ventilador para motor AH100		LMH:101359016	51.000
100350491	Caperuza para motor AH100		LMH:101359017	81.000
	Repuestos serie 1LE0142 tamaño constructivo 112			
100355365	Regleta de bornes para motor AH112, paquete de 5 pza		LMH:101764761	409.000
100350492	Platillo AS B3 para motor AH112		LMH:101359021	152.000
100261282	Platillo AS B5 FF215 para motor AH112		LMH:ZSD51298112101206	189.000
100262514	Platillo AS B14 FT130 para motor AH112		LMH:ZSD51298112102206	189.000
100350490	Guardapolvo V-RING M30 paquete de 30 pza para motor AH112		LMH:101359015	1.497.000
100350284	Ventilador para motor AH112		LMH:101359016	51.000
100350285	Caperuza para motor AH112		LMH:101359026	95.000
	Repuestos serie 1LE0142 tamaño constructivo 132			
100355365	Regleta de bornes para motor AH132, paquete de 5 pza		LMH:101764761	409.000
100350493	Platillo AS B3 para motor AH132		LMH:101359032	194.000
100261283	Platillo AS B5 FF265 para motor AH132		LMH:ZSD51298132101206	240.000
100350494	Guardapolvo V-RING M40 paquete de 30 pza para motor AH132		LMH:101359035	1.851.000
100350286	Ventilador para motor AH132		LMH:101359036	67.000
100350287	Caperuza para motor AH132		LMH:101359037	119.000
	Repuestos serie 1LE0142 tamaño constructivo 160			
100355366	Regleta de bornes para motor AH160, paquete de 5 pza		LMH:101764762	820.000
100350495	Platillo AS B3 para motor AH160		LMH:101359044	244.000
100261284	Platillo AS B5 FF300 para motor AH160		LMH:ZSD51298160101205	421.000
100350496	Retenedor para motor AH 160 paquete por 30 pza		LMH:101359047	2.285.000
100350497	Ventilador para motor AH160 de 2 polos		LMH:101359049	80.000
100350288	Ventilador para motor AH160 de 4 y 6 polos		LMH:101359048	80.000
100350289	Caperuza para motor AH160		LMH:101359050	200.000

(*) El Precio Lista no incluye IVA vigente - Precios sujetos a cambio sin previo aviso

REPUESTOS SERIE 1LE0142 Y 1LE0141

Sep. 15 /2018

No. de Depósito	Descripción	Descripción	MLFB	Precio sugerido Unit. - Col. $(*)
	Repuestos serie 1LE0142 tamaño constructivo 180			
100355366	Regleta de bornes para motor AH180, paquete de 5 pza		LMH:101764762	820.000
100350498	Platillo AS B3 para motor AH180		LMH:101359057	437.000
100261285	Platillo AS B5 FF300 para motor AH180		LMH:ZSD51298180101206	547.000
100350499	Retenedor para motor AH 180 paquete por 20 pza		LMH:101359059	1.734.000
100350291	Ventilador para motor AH180 de 2 polos		LMH:101359067	106.000
100350292	Ventilador para motor AH180 de 4 y 6 polos		LMH:101359061	106.000
100350293	Caperuza para motor AH180		LMH:101359062	276.000
	Repuestos serie 1LE0142 tamaño constructivo 200			
100355367	Regleta de bornes para motor AH200, paquete de 3 pza		LMH:101764763	616.000
100350500	Platillo AS B3 para motor AH200		LMH:101359068	782.000
100261286	Platillo AS B5 FF350 para motor AH200		LMH:ZSD51298200101207	980.000
100350501	Retenedor para motor AH200 paquete por 20 pza		LMH:101359070	1.787.000
100350502	Ventilador para motor AH200 de 2 polos		LMH:101359072	146.000
100350294	Ventilador para motor AH200 de 4 y 6 polos		LMH:101359071	146.000
100350295	Caperuza para motor AH200		LMH:101359073	418.000
	Repuestos serie 1LE0142 tamaño constructivo 225			
100355368	Regleta de bornes para motor AH225, paquete de 3 pza		LMH:101764764	628.000
100350503	Platillo AS B3 para motor AH225		LMH:101359079	955.000
100261287	Platillo AS B5 FF400 para motor AH225		LMH:ZSD51298225101206	1.192.000
100350504	Retenedor para motor AH225 paquete por 20 pza		LMH:101359081	1.838.000
100350505	Ventilador para motor AH225 de 2 polos		LMH:101359089	158.000
100350300	Ventilador para motor AH225 de 4 y 6 polos		LMH:101359083	146.000
100350506	Caperuza para motor AH225		LMH:101359084	492.000
	Repuestos serie 1LE0142 tamaño constructivo 250			
100355369	Regleta de bornes para motor AH250, paquete de 3 pza		LMH:101764765	686.000
100350507	Platillo AS B3 para motor AH250		LMH:101359091	1.046.000
100261288	Platillo AS B5 FF500 para motor AH250		LMH:ZSD51298250101206	1.402.000
100350508	Retenedor para motor AH250 paquete por 20 pza		LMH:101359093	1.838.000
100350302	Ventilador para motor AH250 de 2 polos		LMH:101359094	211.000
100350303	Ventilador para motor AH250 de 4 y 6 polos		LMH:101359095	211.000
100350509	Caperuza para motor AH250		LMH:101359096	558.000
	Repuestos serie 1LE0142 tamaño constructivo 280			
100355369	Regleta de bornes para motor AH280, paquete de 3 pza		LMH:101764765	686.000
100350511	Platillo AS B3 para motor AH280		LMH:101359103	1.397.000
100261289	Platillo AS B5 FF500 para motor AH280		LMH:ZSD51298280101203	1.861.000
100350510	Retenedor para motor AH280 paquete por 20 pza		LMH:101359102	1.918.000
100350303	Ventilador para motor AH280 de 2 polos		LMH:101359095	211.000
100350304	Ventilador para motor AH280 de 4 y 6 polos		LMH:101359106	211.000
100350512	Caperuza para motor AH280		LMH:101359107	739.000
	Repuestos serie 1LE0142 tamaño constructivo 315			
100350307	Regleta de bornes para motor AH315, paquete de 2 pza		LMH:101359121	489.000
100350513	Platillo AS B3 para motor AH315		LMH:101359111	1.834.000
100261290	Platillo AS B5 FF600 para motor AH315		LMH:ZSD51298315101205	2.565.000
100350514	Retenedor para motor AH315 paquete por 10 pza		LMH:101359113	985.000
100354313	Ventilador para motor AH315 (M) de 2 polos		LMH:101359115	985.000
100350515	Ventilador para motor AH315 (L) de 2 polos		LMH:101359114	330.000
100354314	Ventilador para motor AH315 (M) de 4 y 6 polos		LMH:101359117	330.000
100350306	Ventilador para motor AH315 (L) de 4 y 6 polos		LMH:101359116	330.000
100350516	Caperuza para motor AH315		LMH:101359119	907.000

(*) El Precio Lista no incluye IVA vigente - Precios sujetos a cambio sin previo aviso

REPUESTOS PARA MOTORES TRIFÁSICOS IEC DE PROPÓSITO GENERAL EFICIENCIA IE1, IP55 (TEFC) SERIE 1LA7 Y 1LA5

Visite nuestro configurador de motores nacionales en el link: www.motores.siemens.com

Sep. 15 /2018

No. de Depósito	Descripción	Precio sugerido Unit. - Col. $(*)

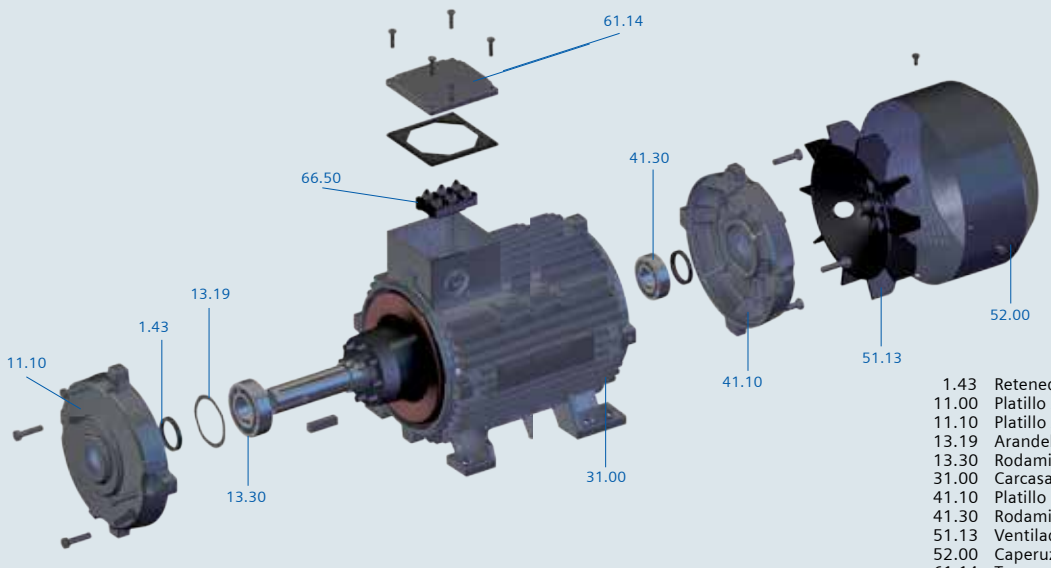

1.43 Retenedor
11.00 Platillo AS/B5
11.10 Platillo AS/B3
13.19 Arandela de presión
13.30 Rodamiento AS
31.00 Carcasa - Estator
41.10 Platillo BS/B3
41.30 Rodamiento BS
51.13 Ventilador
52.00 Caperuza
61.14 Tapa caja de bornes
66.50 Regleta de bornes

	Referencia	Parte	
	Repuestos serie 1LA7 tamaño constructivo 71		
100138833	PLATILLO AS-BS 1LA7 AH071 B3 MAQUINADO	11.10/41.10	61.000
100139129	PLATILLO AS 1LA7 AH071 B14 MAQUINADO	11.10 en ejecución B14	109.000
100138840	PLATILLO AS 1LF7/1LA7 AH071 B5 MAQUINADO	11.00	84.000
100138853	VENTILADOR P/MOTOR 1LF7/1LA7 AH071	51.13	23.000
100139021	REGLETA BORNES 1LA7 AH071/080/090*10PZAS - 50Hz - Tipo GK030	66.50	228.000
100139022	REGLETA BORNES 1LA7/LF3/RF3 071/80/90*10PZAS - 60Hz - Tipo GK030	66.50	228.000
100138864	CAPERUZA 1LA7 AH071	52.00	53.000
100138873	TAPA CAJA BORNES 1LA7/1LF7 AH071/080/090	61.14	20.000
	Repuestos serie 1LA7 tamaño constructivo 80		
100138834	PLATILLO AS-BS 1LA7 AH080 B3 MAQUINADO	11.10/41.10	69.000
100139130	PLATILLO AS 1LA7 AH080 B14 MAQUINADO	11.10 en ejecución B14	120.000
100138841	PLATILLO AS 1LA7 AH080 B5 MAQUINADO	11.00	100.000
100138854	VENTILADOR P/MOTOR 1LA7 AH080	51.13	26.000
100139021	REGLETA BORNES 1LA7 AH071/080/090*10PZAS - 50Hz - Tipo GK030	66.50	228.000
100139022	REGLETA BORNES 1LA7/LF3/RF3 071/80/90*10PZAS - 60Hz - Tipo GK030	66.50	228.000
100138865	CAPERUZA 1LA7 AH080	52.00	55.000
100138873	TAPA CAJA BORNES 1LA7/1LF7 AH071/080/090	61.14	20.000

*Estos productos no están disponibles en el **Industry Mall**, para solicitarlos deben consultar con el CAS o con el consultor de ventas.*

(*) El Precio Lista no incluye IVA vigente - Precios sujetos a cambio sin previo aviso

REPUESTOS PARA MOTORES TRIFÁSICOS IEC DE PROPÓSITO GENERAL EFICIENCIA IE1, IP55 (TEFC) SERIE 1LA7 Y 1LA5

Visite nuestro configurador de motores nacionales en el link: www.motores.siemens.com

Sep. 15 /2018

No. de Depósito	Descripción		Precio sugerido Unit. - Col. $(*)
	Referencia	**Parte**	
	Repuestos serie 1LA7 tamaño constructivo 90		
100138835	PLATILLO AS 1LF7/1LA7 AH090 B3 MAQUINADO	11.10	84.000
100139131	PLATILLO AS 1LA7 AH090 B14 MAQUINADO	11.10 en ejecución B14	132.000
100138842	PLATILLO AS 1LF7/1LA7 AH090 B5 MAQUINADO	11.00	119.000
100138847	PLATILLO BS 1LA7 AH090 B3 MECANIZADO	41.10	85.000
100138855	VENTILADOR P/MOTOR 1LA3/1LA7/1LF7 AH090	51.13	31.000
100139021	REGLETA BORNES 1LA7 AH071/080/090*10PZAS - 50Hz - Tipo GK030	66.50	228.000
100139022	REGLETA BORNES 1LA7/LF3/RF3 071/80/90*10PZAS - 60Hz - Tipo GK030	66.50	228.000
100138866	CAPERUZA 1LA7 AH090	52.00	69.000
100138873	TAPA CAJA BORNES 1LA7/1LF7 AH071/080/090	61.14	20.000
	Repuestos serie 1LA7 tamaño constructivo 112		
100138836	PLATILLO AS 1LA7 AH112 B3 MAQUINADO	11.10	99.000
100138843	PLATILLO AS 1LA7 AH112 B5 MAQUINADO	11.00	128.000
100138848	PLATILLO BS 1LA7 AH112 MAQUINADO	41.10	111.000
100138856	VENTILADOR P/MOTOR 1LA3/1LA7 AH112	51.13	33.000
100139023	REGLETA BORNES 1LA7/LF3/RF3 90/100/112*5PZAS - Tipo GK130 Conexión YY / Y	66.50	274.000
100139534	REGLETA BORNES 1LA3/7 AH090/112 * 5PZAS Conexión Δ Δ / YY / Δ	66.50	274.000
100138867	CAPERUZA 1LA7 AH112	52.00	90.000
100138876	TAPA CAJA BORNES 1LA7/1LF7 AH112	61.14	20.000
	Repuestos serie 1LA7 tamaño constructivo 132		
100138837	PLATILLO AS-BS 1LA7 AH132 B3 MAQUINADO	11.10/41.10	130.000
100138844	PLATILLO AS 1LA7 AH132 B5 MECANIZADO	11.00	188.000
100138858	VENTILADOR P/MOTOR 1LA3/1LA7 AH132	51.13	43.000
100138879	REGLETA BORNES P/MOTOR 1LA3/1LA7 AH132 - Tipo GK239	66.50	95.000
100138868	CAPERUZA 1LA7 AH132	52.00	102.000
100138877	TAPA CAJA BORNES 1LA7 AH132	61.14	66.000
	Repuestos serie 1LA7 tamaño constructivo 160		
100139518	PLATILLO AS/BS 1LA7 AH160 B3 MAQUINADO - Platillo en Aluminio	11.10/41.10	131.000
100139036	PLATILLO AS 1LA7 AH160 B5 MAQUINADO	11.00	278.000
100138860	VENTILADOR P/MOTOR 1LA3/1LA7 AH160	51.13	49.000
100138880	REGLETA BORNES P/MOTOR 1LA3/1LA7 AH160 - Tipo GK339	66.50	145.000
100139035	CAPERUZA 1LA7 AH160	52.00	128.000
100139033	TAPA CAJA BORNES 1LA7 AH160	61.14	85.000
	Repuestos serie 1LA5 tamaño constructivo 180		
100139118	PLATILLO AS 1LA5 AH180 B3 MAQUINADO	11.10	253.000
100139085	PLATILLO AS 1LA5 AH180 B5 MAQUINADO	11.00	400.000
100139119	PLATILLO BS 1LA5 AH180 B3 MAQUINADO	41.10	253.000
100138861	VENTILADOR 1LA4/5/6 AH180/200/225 - 2POLOS	50.10	157.000
100138862	VENTILADOR 1LA4/5/6 AH180M/L - 4/6/8 POLOS	50.10	158.000
100138881	REGLETA BORNES 1LA4/5/6 AH180/200/225 - 50/60Hz La regleta completa consta de 4 borneras	66.50	100.000
100139122	CAPERUZA 1LA5 AH180	52.00	147.000
100139120	PIEZA INTERMEDIA 1LA5 AH180	61.30	213.000
100139121	TAPA CAJA BORNES 1LA5 AH180/200/225	61.14	100.000

*Estos productos no están disponibles en el **Industry Mall**, para solicitarlos deben consultar con el CAS o con el consultor de ventas.*

(*) El Precio Lista no incluye IVA vigente - Precios sujetos a cambio sin previo aviso

REPUESTOS PARA MOTORES TRIFÁSICOS IEC DE PROPÓSITO GENERAL EFICIENCIA IE1, IP55 (TEFC) SERIE 1LA7 Y 1LA5

Visite nuestro configurador de motores nacionales en el link: www.motores.siemens.com

Sep. 15 /2018

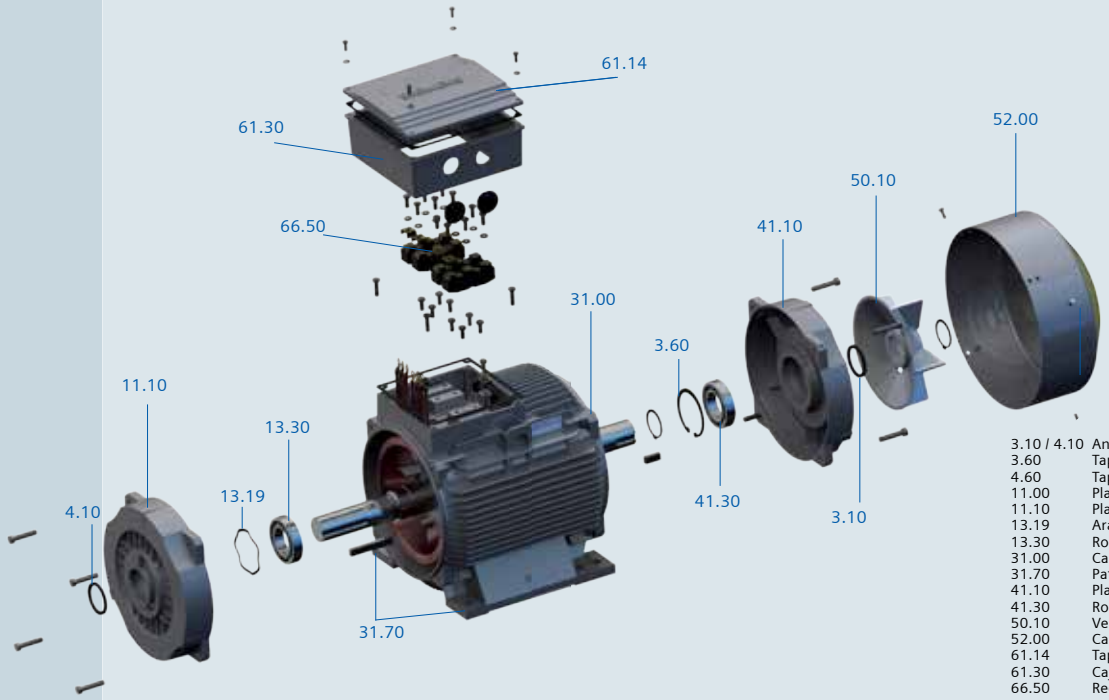

3.10 / 4.10	Anillo en "V"
3.60	Tapa balinera interior, lado BS
4.60	Tapa balinera interior, lado AS
11.00	Platillo lado AS/B5
11.10	Platillo lado AS/B3
13.19	Arandela de presión
13.30	Rodamiento lado AS
31.00	Carcasa
31.70	Patas
41.10	Platillo lado BS/B3
41.30	Rodamiento lado BS
50.10	Ventilador
52.00	Caperuza
61.14	Tapa caja de bornes
61.30	Caja de bornes
66.50	Regleta de bornes

No. de Depósito	Descripción		Precio sugerido Unit. - Col. $(*)
	Repuestos serie 1LA5 tamaño constructivo 200		
100139208	PLATILLO AS 1LA5 AH200 B3 MAQUINADO	11.10	257.000
100139151	PLATILLO AS 1LA5 AH200 B5 MAQUINADO	11.00	494.000
100139207	PLATILLO BS 1LA5 AH200/225 B3 MAQUINADO	41.10	283.000
100138861	VENTILADOR 1LA4/5/6 AH180/200/225 - 2POLOS	50.10	157.000
100138863	VENTILADOR 1LA5/1LA6 AH200/225 - 4/6/8POLOS	50.10	213.000
100138881	REGLETA BORNES 1LA4/5/6 AH180/200/225 - 50/60Hz La regleta completa consta de 4 borneras	66.50	100.000
100139241	CAPERUZA 1LA5 AH200/225	52.00	158.000
100139155	PIEZA INTERMEDIA 1LA5 AH200/225	61.30	213.000
100139121	TAPA CAJA BORNES 1LA5 AH180/200/225	61.14	100.000
	Repuestos serie 1LA5 tamaño constructivo 225		
100139550	PLATILLO AS 1LA5 AH225 B3 MAQUINADO	11.10	326.000
100139152	PLATILLO AS 1LA5 AH225 B5 MAQUINADO	11.00	539.000
100139207	PLATILLO BS 1LA5 AH200/225 B3 MAQUINADO	41.10	283.000
100138861	VENTILADOR 1LA4/5/6 AH180/200/225 - 2POLOS	50.10	157.000
100138863	VENTILADOR 1LA5/1LA6 AH200/225 - 4/6/8POLOS	50.10	213.000
100138881	REGLETA BORNES 1LA4/5/6 AH180/200/225 - 50/60Hz La regleta completa consta de 4 borneras	66.50	100.000
100139241	CAPERUZA 1LA5 AH200/225	52.00	158.000
100139155	PIEZA INTERMEDIA 1LA5 AH200/225	61.30	213.000
100139121	TAPA CAJA BORNES 1LA5 AH180/200/225	61.14	100.000

*Estos productos no están disponibles en el **Industry Mall**, para solicitarlos deben consultar con el CAS o con el consultor de ventas.*

(*) El Precio Lista no incluye IVA vigente - Precios sujetos a cambio sin previo aviso

REPUESTO PARA MOTORES TRIFÁSICOS IEC DE USO SEVERO EFICIENCIA IE1, IP55 (TEFC) SERIE 1LA3 Y 1LA6

Visite nuestro configurador de motores nacionales en el link: www.motores.siemens.com

Sep. 15 /2018

No. de Depósito	Descripción	Precio sugerido Unit. - Col. $(*)

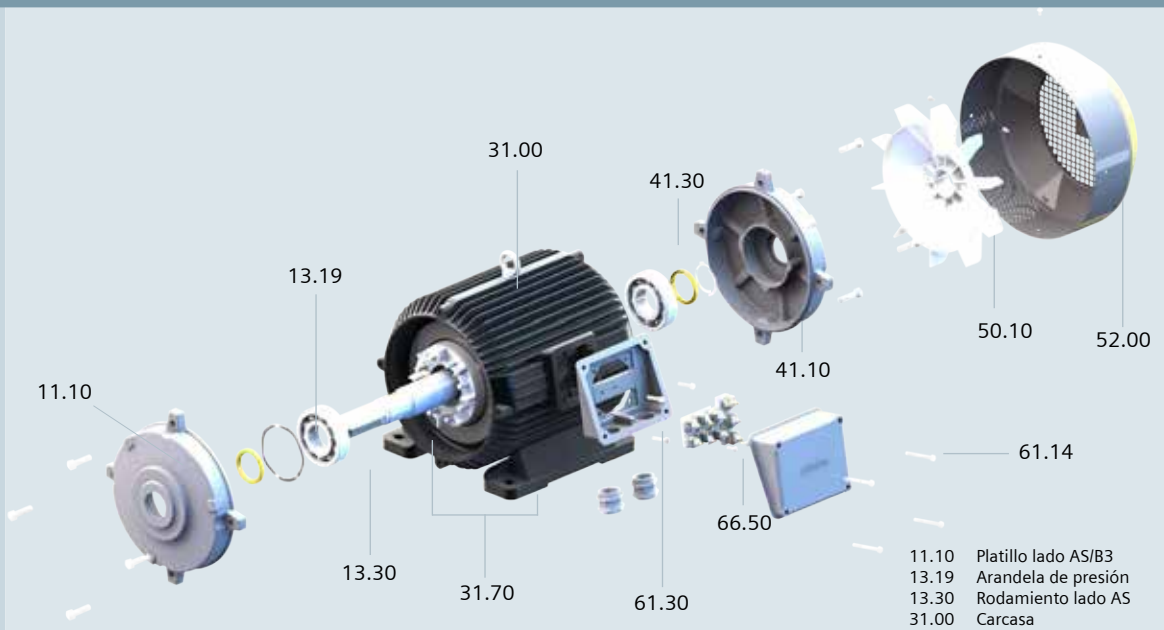

11.10	Platillo lado AS/B3
13.19	Arandela de presión
13.30	Rodamiento lado AS
31.00	Carcasa
31.70	Patas
41.10	Platillo lado BS/B3
41.30	Rodamiento lado BS
50.10	Ventilador
52.00	Caperuza
61.14	Tapa caja de bornes
61.30	Caja de bornes
66.50	Regleta de bornes

	Referencia	Parte	
	Repuestos serie 1LA3 tamaño constructivo 90		
100139465	PLATILLO AS 1LA3 AH090 B3 MAQUINADO EN HIERRO PINTURA EPOXICA EUS	50,1	114.000
100139300	PLATILLO AS 1LA3 AH090 B5 R6305 MAQUINADO	50,1	123.000
100139466	PLATILLO BS 1LA3 AH090 B3 MAQUINADO EN HIERRO PINTURA EPOXICA EUS	66,5	114.000
100138855	VENTILADOR P/MOTOR 1LA7/1LF3 AH090	52	31.000
100139023	REGLETA DE BORNES 1LA TC90/100/112*5PZAS - Tipo GK130 Conexión YY / Y	61,3	274.000
100139524	CAPERUZA 1LA3 AH90 PINTURA EPOXICA - Caperuza en lámina	61,14	71.000
100139530	PIEZA INTERMEDIA GK130 3F AL MECA. PG16	61.30	163.000
100138875	TAPA CAJA BORNES 90 GK 130	61.14	43.000
	Repuestos serie 1LA3 tamaño constructivo 112		
100139467	PLATILLO AS 1LA3 AH112 B3 MAQUINADO EN HIERRO PINTURA EPOXICA EUS	11.10	128.000
100139301	PLATILLO AS 1LA3 AH112 B5 R6306 MAQUINADO	11.10 en ejecución B5	141.000
100139468	PLATILLO BS 1LA3 AH112 B3 MAQUINADO EN HIERRO PINTURA EPOXICA EUS	41.10	139.000
100138856	VENTILADOR P/MOTOR 1LA7/1LA3 AH112	50.10	33.000
100139023	REGLETA DE BORNES 1LA TC90/100/112*5PZAS - Tipo GK130 Conexión YY / Y	66.50	274.000
100139401	CAPERUZA 1LA3 AH112 P. EPOX.	52.00	90.000
100139530	PIEZA INTERMEDIA GK130 3F AL MECA. PG16	61.30	163.000
100138875	TAPA CAJA BORNES 90 GK 130	61.14	43.000

*Estos productos no están disponibles en el **Industry Mall**, para solicitarlos deben consultar con el CAS o con el consultor de ventas.*

(*) El Precio Lista no incluye IVA vigente - Precios sujetos a cambio sin previo aviso

REPUESTO PARA MOTORES TRIFÁSICOS IEC DE USO SEVERO EFICIENCIA IE1, IP55 (TEFC) SERIE 1LA3 Y 1LA6

Visite nuestro configurador de motores nacionales en el link: www.motores.siemens.com

Sep. 15 /2018

No. de Depósito	Descripción	Precio sugerido Unit. - Col. $(*)

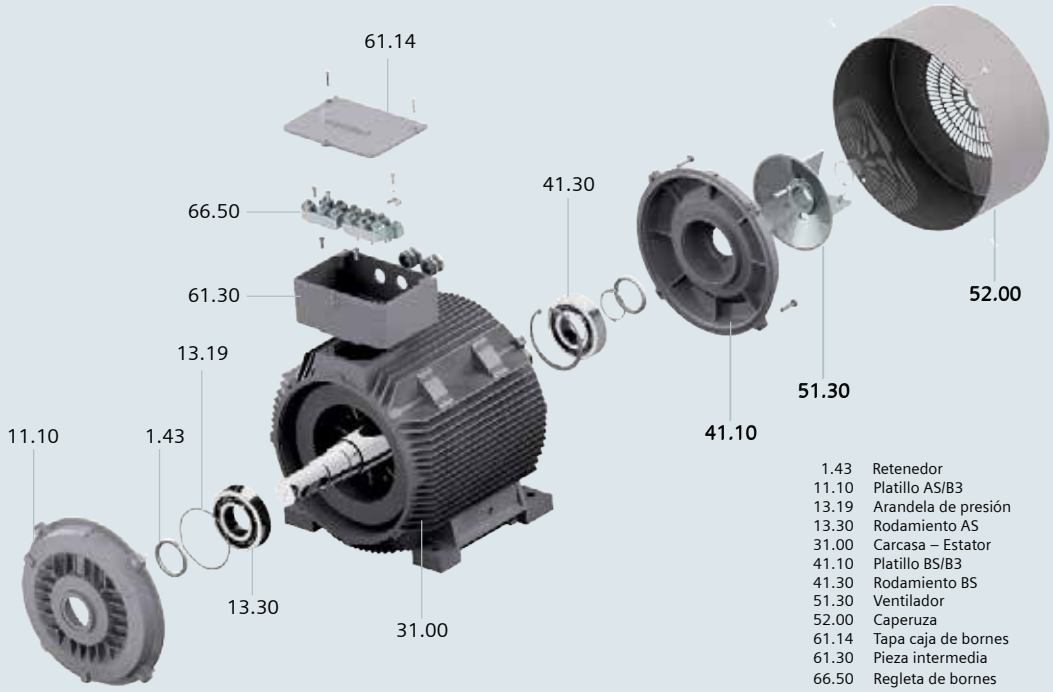

1.43	Retenedor
11.10	Platillo AS/B3
13.19	Arandela de presión
13.30	Rodamiento AS
31.00	Carcasa – Estator
41.10	Platillo BS/B3
41.30	Rodamiento BS
51.30	Ventilador
52.00	Caperuza
61.14	Tapa caja de bornes
61.30	Pieza intermedia
66.50	Regleta de bornes

1/12

	Referencia	Parte	
	Repuestos serie 1LA3 tamaño constructivo 132		
100139469	PLATILLO AS 1LA3 AH132 B3 MAQUINADO FE EPO EUS	11.10	140.000
100139302	PLATILLO AS 1LA3 AH132 B5 R6308 MAQUINADO	11.10 en ejecución B5	189.000
100139470	PLATILLO BS 1LA3 AH132 B3 MAQUINADO FE EPO EUS	41.10	147.000
100138858	VENTILADOR P/MOTOR 1LA3/1LA7 AH132	50.10	43.000
100138879	REGLETA DE BORNES P/MOTOR 1LA3/5/7 TC132 - Tipo GK239	66.50	95.000
100139525	CAPERUZA 1LA3 AH132 PINTURA EPOXICA	52.00	103.000
100139531	PIEZA INTERMEDIA 1LA3 AH132 MAQ. P. EPOX	61.30	290.000
100139539	TAPA CAJA BORNES 1LA3 AH132 MAQUINADO PINTURA EPOXICA	61.14	180.000
	Repuestos serie 1LA3 tamaño constructivo 160		
100139471	PLATILLO AS 1LA3 AH160 B3 MAQUINADO FE EPO EUS	11.10	191.000
100139303	PLATILLO AS 1LA3 AH160 B5 R6309 MAQUINADO	11.10 en ejecución B5	278.000
100139472	PLATILLO BS 1LA3 AH160 B3 MAQUINADO FE EPO EUS	41.10	229.000
100138860	VENTILADOR P/MOTOR 1LA3/1LA7 AH160	50.10	49.000
100138880	REGLETA BORNES P/MOTOR 1LA3/1LA7 AH160 - Tipo GK339	66.50	137.000
100139526	CAPERUZA 1LA3 AH160 PINTURA EPOXICA	52.00	123.000
100139532	PIEZA INTERMEDIA 1LA3 AH160 MAQ. P. EPOX	61,3	282.000
100139540	TAPA CAJA BORNES 1LA3 AH160 MAQUINADA P. EPOXICA	61.14	181.000

*Estos productos no están disponibles en el **Industry Mall**, para solicitarlos deben consultar con el CAS o con el consultor de ventas.*

(*) El Precio Lista no incluye IVA vigente - Precios sujetos a cambio sin previo aviso

REPUESTO PARA MOTORES TRIFÁSICOS IEC DE USO SEVERO EFICIENCIA IE1, IP55 (TEFC) SERIE 1LA3 Y 1LA6

Visite nuestro configurador de motores nacionales en el link: www.motores.siemens.com

Sep. 15 /2018

No. de Depósito	Descripción		Precio sugerido Unit. - Col. $(*)
	Referencia	**Parte**	
	Repuestos serie 1LA6 tamaño constructivo180		
100139568	PLATILLO AS 1LA6 AH180 B3 R6310 MAQUINADO PINTURA EPOXICA	11.10	260.000
100139357	PLATILLO AS 1LA6 AH180 B5 R6310 MAQUINADO PINTURA EPOXICA	11.10 en ejecución B5	404.000
100139569	PLATILLO BS 1LA6 AH180 B3 R6310 MAQUINADO PINTURA EPOXICA	41.10	292.000
100138861	VENTILADOR 1LA4-6 AH180/220/225-2 POLOS MAQUINADO ALUMINIO	51.30	156.000
100138862	VENTILADOR P/MOTOR TC180M/L 4/6POLOS	51.30	157.000
100138881	REGLETA DE BORNES P/MOTOR TC180/200/225	66.50	100.000
100139533	PIEZA INTERMEDIA 1LA6 MAQ. P. EPOX	61,3	306.000
100139527	CAPERUZA 1LA6 AH180 PINTURA EPOXICA	52.00	149.000
100139541	TAPA CAJA BORNES 1LA6 AH 180/200/225 MAQUINADA PINTURA EPOXICA	61.14	187.000
	Repuestos serie 1LA6 tamaño constructivo 200		
100139566	PLATILLO AS 1LA6 AH200 B5 R6312 MAQUINADO PINTURA EPOXICA	11.10	292.000
100139359	PLATILLO AS 1LA6 AH200 B5 R6312 MAQUINADO PINTURA EPOXICA	11.10 en ejecución B5	497.000
100139567	PLATILLO BS 1LA6 AH200 B3 R6312 MAQUINADO PINTURA EPOXICA	41.10	309.000
100138861	VENTILADOR 1LA4-6 AH180/220/225-2 POLOS MAQUINADO ALUMINIO	51.30	156.000
100138863	VENTILADOR P/MOTOR AH200/225 4/6POLOS	51.30	213.000
100138881	REGLETA DE BORNES P/MOTOR TC180/200/225	66.50	100.000
100139533	PIEZA INTERMEDIA 1LA6 MAQ. P. EPOX	61,3	306.000
100139528	CAPERUZA 1LA6 AH200 PINTURA EPOXICA	51.30	158.000
100139541	TAPA CAJA BORNES 1LA6 AH 180/200/225 MAQUINADA PINTURA EPOXICA	13.19	187.000
	Repuestos serie 1LA6 tamaño constructivo 225		
100139561	PLATILLO AS 1LA6 AH225 B3 R6313 MAQUINADO PINTURA EPOXICA	11.10	324.000
100139358	PLATILLO AS 1LA6 AH225 B5 R6313 MAQUINADO PINTURA EPOXICA	11.10 en ejecución B5	522.000
100139562	PLATILLO BS 1LA6 AH225 B3 R6313 MAQUINADO PINTURA EPOXICA	41.10	324.000
100138861	VENTILADOR 1LA4-6 AH180/220/225-2 MAQUINADO ALUMINIO	51.30	156.000
100138863	VENTILADOR P/MOTOR AH200/225 4/6POLOS	51.30	213.000
100138881	REGLETA DE BORNES P/MOTOR TC180/200/225	66.50	100.000
100139533	PIEZA INTERMEDIA 1LA6 MAQ. P. EPOX	61,3	306.000
100139529	CAPERUZA 1LA6 AH225 PINTURA EPOXICA	52.00	181.000
100139541	TAPA CAJA BORNES 1LA6 AH 180/200/225 MAQUINADA PINTURA EPÓXICA	61.14	187.000

*Estos productos no están disponibles en el **Industry Mall**, para solicitarlos deben consultar con el CAS o con el consultor de ventas.*

(*) El Precio Lista no incluye IVA vigente - Precios sujetos a cambio sin previo aviso

REPUESTOS PARA MOTORES TRIFÁSICOS IEC DE ALTA EFICIENCIA IE2, IP55 (TEFC) SERIE 1LG4

Visite nuestro configurador de motores nacionales en el link: www.motores.siemens.com

Sep. 15 /2018

No. de Depósito	Descripción	Precio sugerido Unit. - Col. $(*)

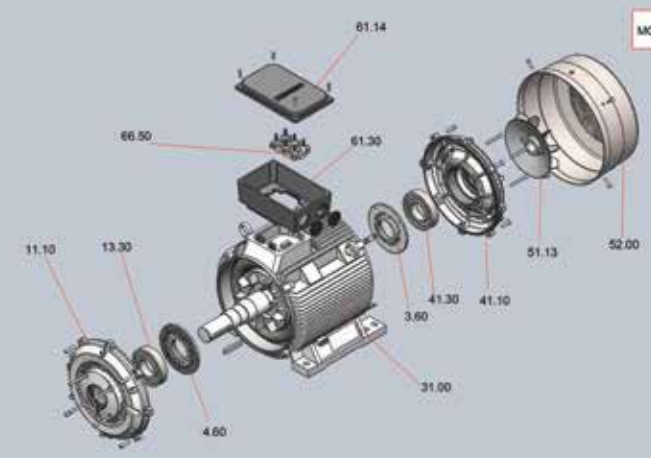

3.60 Tapa Balinera interior Lado BS
4.60 Tapa Balinera interior Lado AS
11.10 Platillo lado AS B3
13.30 Rodamiento lado AS
31.00 Carcasa
41.10 Platillo lado BS B3
41.30 Rodamiento Lado BS
51.13 Ventilador
52.00 Caperuza
61.14 Tapa Caja Bornes
61.30 Caja de Bornes

	Referencia	Parte	
	Repuestos serie 1LG4 tamaño 250		
100247898	PLATILLO AS/BS 1LG4 TAMAÑO IEC250 B3	11.10	419.000
100245032	PLATILLO AS 1LG4 TAMAÑO IEC250 B5 (Brida)	11.10	1.160.000
100245047	VENTILADOR PLÁSTICO PARA MOTOR 1LG4 TAMAÑO IEC250 2P	51.13	282.000
100247662	VENTILADOR PLÁSTICO PARA MOTOR 1LG4 TAMAÑO IEC250 4P	51.13	282.000
100247598	VENTILADOR PLÁSTICO PARA MOTOR 1LG4 TAMAÑO IEC250 6P	51.13	288.000
100247748	REGLETA DE BORNES 1LG4 TAMAÑO IEC250	66.50	372.000
100247934	CAPERUZA 1LG4 TAMAÑO IEC250	52.00	649.000
100247936	CAJA DE BORNES 1LG4 TAMAÑO IEC250	61.30	282.000
100247937	TAPA CAJA DE BORNES 1LG4 TAMAÑO IEC250	61.14	202.000
	Repuestos serie 1LG4 tamaño 280		
100248013	PLATILLO AS 1LG4 TAMAÑO IEC280 B3	11.10	461.000
100244074	PLATILLO AS 1LG4 TAMAÑO IEC280 B5 (Brida)	11.10	1.390.000
100248014	PLATILLO BS 1LG4 TAMAÑO IEC280 B3	41.10	461.000
100245047	VENTILADOR PLÁSTICO PARA MOTOR 1LG4 TAMAÑO IEC280 2P	51.13	282.000
100247666	VENTILADOR PLÁSTICO PARA MOTOR 1LG4 TAMAÑO IEC280 4P	51.13	311.000
100247667	VENTILADOR PLÁSTICO PARA MOTOR 1LG4 TAMAÑO IEC280 6P	51.13	326.000
100247746	REGLETA DE BORNES 1LG4 TAMAÑO IEC280 CONEXIÓN DY	66.50	397.000
100247749	CAPERUZA 1LG4 TAMAÑO IEC280	52.00	684.000
100247932	CAJA DE BORNES 1LG4 TAMAÑO IEC280	61.30	344.000
100247933	TAPA CAJA DE BORNES 1LG4 TAMAÑO IEC280	61.14	222.000
	Repuestos serie 1LG4 tamaño 315		
100247691	PLATILLO AS 1LG4 TAMAÑO IEC315 B3	11.10	509.000
100245033	PLATILLO AS 1LG4 TAMAÑO IEC315 B5 (Brida)	11.10	1.700.000
100247692	PLATILLO BS 1LG4 TAMAÑO IEC315 B3	41.10	509.000
100235748	VENTILADOR PLÁSTICO PARA MOTOR 1LG4 TAMAÑO IEC315 2P	51.13	310.000
100247690	VENTILADOR PLÁSTICO PARA MOTOR 1LG4 TAMAÑO IEC315 4P	51.13	341.000
100231242	VENTILADOR PLÁSTICO PARA MOTOR 1LG4 TAMAÑO IEC315 6P	51.13	359.000
100247698	REGLETA DE BORNES 1LG4 TAMAÑO IEC315 CONEXIÓN DY	66.50	450.000
100231243	CAPERUZA 1LG4 TAMAÑO IEC315	52.00	753.000
100247745	CAJA DE BORNES 1LG4 TAMAÑO IEC315	61.30	380.000
100247743	TAPA CAJA DE BORNES 1LG4 TAMAÑO IEC315	61.14	244.000

Nota: Los repuestos para 1LA9 tamaños 80 a 225 son los mismos que para 1LA7

*Estos productos no están disponibles en el **Industry Mall**, para solicitarlos deben consultar con el CAS o con el consultor de ventas.*

(*) El Precio Lista no incluye IVA vigente - Precios sujetos a cambio sin previo aviso

SIMOTICS – El portafolio de motores más amplio del mundo

Propósito General **SIMOTICS GP**	Servicio severo **SIMOTICS SD**	A prueba de explosión **SIMOTICS XP**	Propósito definido **SIMOTICS DP**	Flexiblilidad para modificaciones eléctricos o mecánicas **SIMOTICS FD**	Altas potencias **SIMOTICS TN**	Alto Torque **SIMOTICS HT**
	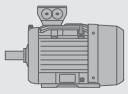	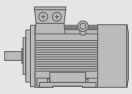	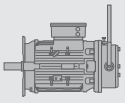	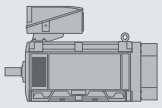	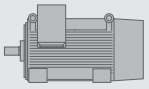	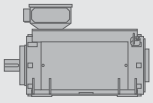
IEC: 0.09 – 45 kW NEMA: 1 – 20 HP	IEC: 0.18 – 315 kW NEMA: 1 – 400 HP	IEC: 0.09 – 1,000 kW NEMA: 1 – 400 HP	IEC: 0.37 – 481 kW	IEC: 200 – 1,600 kW	IEC: 200 – 5,000 kW NEMA: 125 – 2,250 HP	IEC: 150 – 2,100 kW
Bombas, ventiladores, compresores, bandas transportadoras.	Bombas, ventiladores, compresores, bandas transportadoras, aplicaciones marinas, mezcladoras, extrusoras, aplicaciones de la industria petroquímica.	En general para aplicaciones industriales donde se presenten áreas o procesos con posibilidad de riesgo de explosión.	Motores con diseños especiales para aplicaciones específicas, por ejemplo, mesas de rodillos, ventiladores en túneles de parqueo, puentes, gruas.	Bombas, ventiladores, compresores, bandas transportadoras con altos requerimientos de potencia así como requerimientos del sector químico, marino, cementos y metales.	Bombas, ventiladores, compresores, mezcladores y extrusoras en la industria química y petroquímica, así como aplicaciones en el sector del papel, cemento, acero, incluso aplicaciones de propulsión en el sector marino.	Motor de baja velocidad y alto torque, evitando la utilización de cajas reductoras. Ideal para acople directo a cargas de alta inercia.

NEMA Premium

Motores trifásicos NEMA de proposito general GP100

Generalidades

Motores NEMA diseñados para aplicaciones de alta demanda con eficiencia NEMA Premium (IE3). Ideales para ser utilizados en bandas transportadoras, bombas, ventiladores, compresores y demás aplicaciones industriales. Su diseño eléctrico permite que operen a dos tensiones (208-230/460V para tamaños 140 - 250 y 230/460V para tamaños 280 - 400) dándoles flexibilidad. Su capacidad de operación con variador de velocidad (VT 20:1 para tamaños 140 - 440 y CT 4:1 para tamaños 140 - 440) y su alta eficiencia los convierte en una herramienta ideal para el ahorro energético. Su carcasa en hierro les permite soportar con facilidad cargas mecánicas asegurando su integridad estructural. Cuenta con rodamientos libres de mantenimiento (tamaños 140-400) o con grasera (tamaño 440) y protección externa, sobredimensionados para asegurar su larga vida. Su lubricación basada en polyurea asegura su resistencia a altas temperaturas sin sufrir degradación alguna. Su ventilador bidireccional anti chispas fijado al eje con chaveta asegura una refrigeración correcta y segura del motor y está protegido por una caperuza de polycarbonato. Su diseño está centrado en la facilidad de uso, lo cual se ve reflejado en su caja de bornes sobredimensionada, dividida diagonalmente y rotable en incrementos de 90° para asegurar la facilidad de sus conexiones. Todo esto sumado a su garantía de 2 años lo convierte en el equipo ideal para su aplicación.

Características Eléctricas:

- Eficiencia NEMA Premium® en toda la serie (IE3)
- Tensiones conmutables 208-230/460V para tamaños 140 - 250 y 230/460V para tamaños 280 - 400. Tensión de 460V para tamaños superiores a 440
- Posibilidad de arranque directo en todos los tamaños constructivos.
- Clase térmica F
- Tipo de servicio: S1
- Factor de servicio (FS): 1.15, 40°C temperatura ambiente.
- Aptos para ser accionados con variador de velocidad. VT 20:1 para tamaños 140-440 y CT 4:1 para tamaños 140-440
- Disponibilidad en 2, 4 y 6 polos (3600, 1800 y 1200rpm)

Características Mecánicas:

- Carcasa en hierro que asegura su alta resistencia a esfuerzos mecánicos y vibraciones.
- Cuenta con agujeros anti condensación.
- Ventilador bi-direccional anti chispas en policarbonato con caperuza en policarbonato
- Rodamientos libres de mantenimiento y con grasa (polyurea) especial para altas
- temperaturas 150°C
- Ejecución horizontal F-1 estándar, D-Flange y C-Face
- Protección Mecánica IP55 (TEFC)
- Platillos en fundición de hierro
- Pintura epóxica de color gris RAL 7030.
- Placa de características en Aluminio.

Accesorios bajo pedido:

- Termostatos
- Montajes especiales
- Bandas Calefactoras
- Arranque estrella delta
- Tensión de alimentación fuera del estándar

(*) El Precio Lista no incluye IVA vigente - Precios sujetos a cambio sin previo aviso

MOTORES TRIFÁSICOS NEMA PREMIUM GP100

Visite nuestro configurador de motores nacionales en el link: www.motores.siemens.com

Sep. 15 /2018

No. de Depósito	Descripción									Precio sugerido Unit. - Col. $(*)
	NEMA Premium									
DISPONIBLE EN INVENTARIO Motor Eficiencia Premium IE3	Referencia	Potencia HP	Frame	Datos nominales		Corriente nominal		Eficiencia %	Peso neto Lb	
				Velocidad min-1	Torque Lb.ft	230 VYY A	460 VY A			
	VELOCIDAD 3,600 RPM (2 POLOS)									
100417046	1LE2225-1AA11-4AA3-Z B09+D05+D80	1	143T	3520	17,9	2,8	1,4	82,5%	70,0	1.050.000
100417047	1LE2225-1AA21-4AA3-Z B09+D05+D80	1,5	143T	3525	26,8	4	2	84,0%	75,0	1.150.000
100417048	1LE2225-1AA31-4AA3-Z B09+D05+D80	2	145T	3515	35,9	5,2	2,6	85,5%	55,1	1.225.000
100417049	1LE2225-1CA11-4AA3-Z B09+D05+D80	3	182T	3520	53,7	7,6	2,4	86,5%	80,5	1.575.000
100417070	1LE2225-1CA31-4AA3-Z B09+D05+D80	5	184T	3505	89,9	12,5	6,2	88,5%	109,0	1.700.000
100417071	1LE2225-2AA11-4AA3-Z B09+D05+D80	7,5	213T	3520	134,3	17	8,5	89,5%	209,0	2.350.000
100417072	1LE2225-2AA21-4AA3-Z B09+D05+D80	10	215T	3515	179,3	23	11,5	90,2%	208,0	2.525.000
100417073	1LE2225-2BA11-4AA3-Z B09+D05+D80	15	254T	3530	267,8	34	17	91,0%	301,0	4.100.000
100417074	1LE2225-2BA21-4AA3-Z B09+D05+D80	20	256T	3515	358,6	44	22	91,0%	313,0	4.350.000
100417075	1LE2225-2DA11-6AA3-Z B09+D05+D80	25	284TS	3525	447,0	58	29	91,7%	464,6	6.000.000
100417076	1LE2225-2DA21-6AA3-Z B09+D05+D80	30	286TS	3530	535,6	68	34	91,7%	424,0	6.350.000
100417077	1LE2225-3BA11-6AA3-Z B09+D05+D80	40	324TS	3535	713,2	90	45	93,6%	608,0	8.300.000
100417078	1LE2225-3BA21-6AA3-Z B09+D05+D80	50	326TS	3535	891,4	110	55	93,6%	593,0	9.010.000
100417079	1LE2225-3DA11-6AA3-Z B09+D05+D80	60	364TS	3565	1060,7	136	68	93,6%	780,0	15.000.000
100417100	1LE2225-3DA21-6AA3-Z B09+D05+D80	75	365TS	3565	1325,9	172	86	94,1%	888,0	16.900.000
100417101	1LE2225-4BA21-6AA3-Z B09+D05+D80	100	405TS	3570	1765,4	216	108	94,1%	1096,6	19.250.000
100417102	1LE2225-4DA13-2AA3-Z B09+D05+D80	125	444TS	3575	2203,7	-	138	95,0%	1381,0	24.250.000
100417103	1LE2225-4DA23-2AA3-Z B09+D05+D80	150	445TS	3575	2644,4	-	164	95,0%	1600,9	28.000.000
100417104	1LE2225-4DA33-2AA3-Z B09+D05+D80	200	447TS	3575	3525,9	-	216	95,4%	1915,7	36.000.000
	VELOCIDAD 1,800 RPM (4 POLOS)									
100417105	1LE2225-1AB21-4AA3-Z B09+D05+D80	1	143T	1755	35,9	2,8	1,4	85,5%	73,0	1.190.000
100417106	1LE2225-1AB31-4AA3-Z B09+D05+D80	1,5	143T	1740	54,3	4,2	2,1	86,5%	69,0	1.240.000
100417107	1LE2225-1AB41-4AA3-Z B09+D05+D80	2	145T	1740	72,4	5,6	2,8	86,5%	69,0	1.310.000
100417108	1LE2225-1CB11-4AA3-Z B09+D05+D80	3	182T	1760	107,4	8	4	89,5%	112,0	1.550.000
100417109	1LE2225-1CB31-4AA3-Z B09+D05+D80	5	184T	1755	179,6	13	6,5	89,5%	115,0	1.650.000
100417120	1LE2225-2AB11-4AA3-Z B09+D05+D80	7,5	213T	1765	267,8	19,4	9,7	91,7%	185,0	2.475.000
100417122	1LE2225-2AB21-4AA3-Z B09+D05+D80	10	215T	1755	359,1	25	12,5	91,7%	193,0	2.650.000
100417123	1LE2225-2BB11-4AA3-Z B09+D05+D80	15	254T	1770	534,1	38	19	92,4%	276,0	3.850.000
100417124	1LE2225-2BB21-4AA3-Z B09+D05+D80	20	256T	1770	712,2	50	25	93,0%	330,0	4.600.000
100417125	1LE2225-2CB11-6AA3-Z B09+D05+D80	25	284T	1775	887,7	60	30	93,6%	429,0	6.350.000
100417128	1LE2225-2CB21-6AA3-Z B09+D05+D80	30	286T	1775	1065,2	70	35	93,6%	449,0	6.650.000
100417130	1LE2225-3AB11-6AA3-Z B09+D05+D80	40	324T	1780	1416,3	92	46	94,1%	633,0	8.350.000
100417131	1LE2225-3AB21-6AA3-Z B09+D05+D80	50	326T	1780	1770,4	116	58	94,5%	668,0	9.200.000
100417068	1LE2225-3CB11-6AA3-Z B09+D05+D80	60	364T	1780	2124,4	136	68	95,0%	880,0	14.400.000
100417069	1LE2225-3CB21-6AA3-Z B09+D05+D80	75	365T	1780	2655,6	170	85	95,4%	950,0	15.750.000
100417180	1LE2225-4AB21-6AA3-Z B09+D05+D80	100	405T	1780	3540,7	226	113	95,4%	1107,0	19.002.700
100417181	1LE2225-4CB13-2AA3-Z B09+D05+D80	125	444T	1785	4413,5	-	143	95,4%	1527,0	25.000.000
100417182	1LE2225-4CB23-2AA3-Z B09+D05+D80	150	445T	1785	5296,2	-	170	95,8%	1865,0	26.900.000
100417183	1LE2225-4CB33-2AA3-Z B09+D05+D80	200	447T	1785	7061,6	-	228	96,2%	2245,0	34.000.000

Notas:
Motores en ejecución C-Face, tienen un sobreprecio de 15%
Motores en ejecución D-Face, tienen un sobreprecio de 25%

(*) El Precio Lista no incluye IVA vigente - Precios sujetos a cambio sin previo aviso

MOTORES TRIFÁSICOS NEMA PREMIUM GP100

Visite nuestro configurador de motores nacionales en el link: www.motores.siemens.com

Sep. 15 /2018

No. de Depósito	Descripción									Precio sugerido Unit. - Col. $(*)
				Datos nominales		Corriente nominal				
DISPONIBLE EN INVENTARIO Motor Eficiencia Premium IE3	Referencia	Potencia HP	Frame	Velocidad min-1	Torque Lb.ft	230 VYY A	460 VY A	Eficiencia %	Peso neto Lb	
	VELOCIDAD 1,200 RPM (6 POLOS)									
100417184	1LE2225-1AC31-4AA3-Z B09+D05+D80	1	145T	1.165	54,1	3,2	1,6	82,5%	70	1.350.000
100417185	1LE2225-1CC11-4AA3-Z B09+D05+D80	1,5	182T	1.160	81,5	4,8	2,4	87,5%	101	1.750.000
100417186	1LE2225-1CC31-4AA3-Z B09+D05+D80	2	184T	1.160	108,7	6,4	3,2	88,5%	112	1.850.000
100417187	1LE2225-2AC11-4AA3-Z B09+D05+D80	3	213T	1.175	160,9	8,6	4,3	89,5%	155	2.425.000
100417188	1LE2225-2AC21-4AA3-Z B09+D05+D80	5	215T	1.165	270,5	13,4	6,7	89,5%	171	2.700.000
100417189	1LE2225-2BC11-4AA3-Z B09+D05+D80	7,5	254T	1.175	402,3	20	10	91,0%	351	3.925.000
100417190	1LE2225-2BC21-4AA3-Z B09+D05+D80	10	256T	1.175	536,4	27	13,5	91,0%	356	4.250.000
100417198	1LE2225-2CC11-6AA3-Z B09+D05+D80	15	284T	1.180	801,2	42	21	91,7%	409	6.700.000
100417199	1LE2225-2CC21-6AA3-Z B09+D05+D80	20	286T	1.180	1068,2	54	27	91,7%	434	7.150.000
100417211	1LE2225-3AC11-6AA3-Z B09+D05+D80	25	324T	1.185	1329,6	66	33	93,0%	633	8.850.000
100417212	1LE2225-3AC21-6AA3-Z B09+D05+D80	30	326T	1.185	1595,6	78	39	93,0%	658	9.458.000
100417214	1LE2225-3CC11-6AA3-Z B09+D05+D80	40	364T	1.185	2127,4	98	49	94,1%	828	13.800.000
100417216	1LE2225-3CC21-6AA3-Z B09+D05+D80	50	365T	1.185	2659,3	124	62	94,1%	863	14.825.000
100417218	1LE2225-4AC11-6AA3-Z B09+D05+D80	60	404T	1.185	3191,1	148	74	94,5%	1.047	18.396.200
100417220	1LE2225-4AC21-6AA3-Z B09+D05+D80	75	405T	1.185	3988,9	186	93	94,5%	1.117	19.588.900
100417221	1LE2225-4CC13-2AA3-Z B09+D05+D80	100	444T	1.185	5318,6	-	117	95,0%	1.531	25.500.000
100417222	1LE2225-4CC23-2AA3-Z B09+D05+D80	125	445T	1.185	6648,2	-	144	95,0%	1.702	28.750.000
100417224	1LE2225-4CC33-2AA3-Z B09+D05+D80	150	447T	1.190	7944,3	-	172	95,8%	1.960	34.000.000

	Referencia	Tamaño constructivo	Tipo de brida	
	BRIDAS MOTORES GP100			
100405682	A7B82500014345	140T	C-Face	205.000
100372497	A7B82500014346	180T	C-Face	298.000
100373680	A7B82500014347	210T	C-Face	409.000
100372499	A7B82500014348	250T	C-Face	652.000
100359091	A7B82500007079	280T	C-Face	782.000
100275082	A7B82500007082	320T	C-Face	911.000
100275083	A7B82500007085	360T	C-Face	1.357.000
100372511	A7B82500007397	400T	C-Face	2.975.000
100372512	A7B82500007420	440T	C-Face	4.089.000
100386508	A7B82500007418	440TS	C-Face	4.089.000
100405683	A7B82500014367	140T	D-Face	447.000
100372513	A7B82500014368	180T	D-Face	633.000
100373681	A7B82500014369	210T	D-Face	855.000
100372516	A7B82500014379	250T	D-Face	1.302.000
100258591	A7B82500007080	280T	D-Face	1.562.000
100280448	A7B82500007083	320T	D-Face	2.417.000
100386510	A7B82500007086	360T	D-Face	2.900.000
100372536	A7B82500007403	400T	D-Face	3.569.000
100372537	A7B82500007428	440T	D-Face	3.755.000
100378225	A7B82500007427	440TS	D-Face	4.647.000

Notas:
Motores en ejecución C-Face, tienen un sobreprecio de 15%
Motores en ejecución D-Face, tienen un sobreprecio de 25%

(*) El Precio Lista no incluye IVA vigente - Precios sujetos a cambio sin previo aviso

NEMA Premium

Motores trifásicos NEMA de uso severo SD100

Generalidades

Motores NEMA diseñados para aplicaciones severas con eficiencia NEMA Premium. Ideales para ser utilizados en minería, industria petrolera, petroquímica, pulpa y papel, azúcar y metales. Su diseño eléctrico permite que operen a dos tensiones (208-230/460V para tamaños hasta 20HP, 460V para tamaños de 25HP hasta 400HP y 575V para todos los tamaños) dandoles flexibilidad. Su capacidad de operación con variador de velocidad (VT 20:1 para tamaños 140 - 440 y CT 4:1 para tamaños 140 - 440) y su alta eficiencia los convierte en una herramienta ideal para el ahorro energético. Su carcasa en hierro con agujeros anti-condensación les permite soportar con facilidad cargas mecánicas asegurando su integridad estructural y les da resistencia a la corrosión. Su ventilador bi-direccional anti chispas fijado al eje con chaveta asegura una refrigeación correcta y segura del motor y protegido por una caperuza de hierro. Cuenta con rodamientos con grasera y protección externa (doble para tamaños 143T-256T y sencillo 284T-S449T) sobredimensionados para asegurar su larga vida. Esta familia maneja como estándar sellos Inpro/Seal® en ambos extremos. Su resistenacia a las condiciones ambiente agresivas está garantizada con el tratamiento superficial de sus componentes con Zinc, pintura epóxica y placa de características en acero inoxidable. Su diseño esta centrado en la facilidad de uso, lo cual se ve reflejado en su caja de bornes sobredimensionada, dividida diagonalmente y rotable en incrementos de 90° para asegurar la facilidad de sus conecciones. Por último, su garantía de 3 años brinda tranquilidad y demuestra su confiabilidad.

Características Eléctricas:

- Eficiencia NEMA Premium® en toda la línea
- Tensiones de 208-230/460V para tamaños hasta 20HP, 460V para tamaños de 25HP hasta 400HP y 575V para todos los tamaños.
- Posibilidad de arranque directo en todos los tamaños constructivos.
- Clase térmica F
- Tipo de servicio: S1
- Factor de servicio (FS): 1.15, 40°C temperatura ambiente.
- Aptos para ser accionados con variador de velocidad. VT 20:1 para tamaños 140-440 y CT 4:1 para tamaños 140-440
- Disponibilidad en 2, 4 y 6 polos (3600, 1800 y 1200rpm)

Características Mecánicas:

- La carcasa en hierro asegura su alta resistencia a esfuerzos mecánicos y vibraciones. Cuenta con agujeros anti condensación.
- Ventilador bi-direccional anti chispas en policarbonato con caperuza en hierro.
- Rodamientos reengrasables cuentan con grasa (polyurea) especial para altas temperaturas 150°C. Cuentan protección externa (doble para tamaños 143T-256T y sencillo 284T-S449T) y estan sobredimensionados. Uso estándar de sellos Inpro/Seal® en ambos extremos.
- Ejecución horizontal F-1 estándar, D-Flange y C-Face
- Cumple con Protección Mecánica IP54 (TEFC) e IEEE 45 Marine duty.
- Platillos en fundición de hierro.
- Pintura epóxica de color gris RAL 7030.
- Placa de características en Acero Inoxidable.

Accesorios bajo pedido:

- Montajes especiales
- Bandas Calefactoras
- Arranque estrella delta
- Tensión de alimentación fuera del estándar

(*) El Precio Lista no incluye IVA vigente - Precios sujetos a cambio sin previo aviso

MOTORES TRIFÁSICOS NEMA PREMIUM SD100

Visite nuestro configurador de motores nacionales en el link: www.motores.siemens.com

Sep. 15 /2018

No. de Depósito	Descripción									Precio sugerido Unit. - Col. $(*)
NEMA Premium	Referencia	Nivel de eficiencia	Tamaño Constructivo	Potencia HP	Potencia KW	Eficiencia η %	FS	Corriente (A) 460V	Peso Kg	
	VELOCIDAD 3.600 RPM (2 polos)									
100325121	1LE2321-1AA11-4AA3-Z B09+D05	IE3	143T	1,0	0,75	82,5	1.15	1,4	34	Bajo Consulta
100325122	1LE2321-1AA21-4AA3-Z B09+D05	IE3	143T	1,5	1,12	84	1.15	2	32	
100325123	1LE2321-1AA31-4AA3-Z B09+D05	IE3	145T	2,0	1,50	85,5	1.15	2,5	33	
100227911	1LE2321-1CA11-4AA3-Z B09+D05	IE3	182T	3,0	2,2	86,5	1.15	3,8	49	
100280045	1LE2321-1CA31-4AA3-Z B09+D05	IE3	184T	5,0	3,7	88,5	1.15	6	54	
100222803	1LE2321-2AA11-4AA3-Z B09+D05	IE3	213T	7,5	5,6	89,5	1.15	8,8	73	
100222804	1LE2321-2AA21-4AA3-Z B09+D05	IE3	215T	10,0	7,5	90,2	1.15	11,5	79	
100163413	1LE2321-2BA11-4AA3-Z B09+D05	IE3	254T	15,0	11,2	91	1.15	17,5	130	
100163414	1LE2321-2BA21-4AA3-Z B09+D05	IE3	256T	20,0	14,9	91	1.15	22,5	147	
100163415	1LE2321-2DA11-2AA3-Z B09+D05	IE3	284TS	25,0	18,7	91,7	1.15	29	188	
100163416	1LE2321-2DA21-2AA3-Z B09+D05	IE3	286TS	30,0	22,4	91,7	1.15	34	195	
100163417	1LE2321-3BA11-2AA3-Z B09+D05	IE3	324TS	40,0	29,8	93,6	1.15	45	261	
100163419	1LE2321-3BA21-2AA3-Z B09+D05	IE3	326TS	50,0	37,3	93,6	1.15	55	277	
100163418	1LE2321-3DA11-2AA3-Z B09+D05	IE3	364TS	60,0	44,8	93,6	1.15	68	325	
100163420	1LE2321-3DA21-2AA3-Z B09+D05	IE3	365TS	75,0	56,0	94,1	1.15	86	370	
100163422	1LE2321-4BA21-2AA3-Z B09+D05	IE3	405TS	100,0	74,6	94,1	1.15	108	499	
100163421	1LE2321-4DA11-2AA3-Z B09+D05	IE3	444TS	125,0	93,3	95	1.15	138	660	
100163423	1LE2321-4DA21-2AA3-Z B09+D05	IE3	445TS	150,0	111,9	95	1.15	164	733	
100163424	1LE2321-4DA31-2AA3-Z B09+D05	IE3	447TS	200,0	149,2	95,4	1.15	216	857	
100163425	1LE2321-4DA51-2AA3-Z B09+D05	IE3	449TS	250,0	186,5	95,8	1.15	265	1031	
100163426	1LE2321-4DA61-2AA3-Z B09+D05	IE3	449TS	300,0	223,8	95,8	1.15	325	998	
100163428	1LE2321-4GA11-2AA3-Z B09+D05	IE3	S449SS	350,0	261,0	95,8	1.15	370	1311	

(*) El Precio Lista no incluye IVA vigente - Precios sujetos a cambio sin previo aviso

MOTORES TRIFÁSICOS NEMA PREMIUM SD100

Visite nuestro configurador de motores nacionales en el link: www.motores.siemens.com

Sep. 15 /2018

No. de Depósito	Descripción									Precio sugerido Unit. - Col. $(*)
NEMA Premium	Referencia	Nivel de eficiencia	Tamaño Constructivo	Potencia HP	Potencia KW	Eficiencia η %	FS	Corriente (A) 460V	Peso Kg	
	VELOCIDAD 1.800 RPM (4 polos)									
100200453	1LE2321-1AB21-4AA3-Z B09+D05	IE3	143T	1,0	0,75	82,5	1.15	1,4	34	
100325124	1LE2321-1AB31-4AA3-Z B09+D05	IE3	145T	1,5	1,12	86,5	1.15	2,1	36	
100277678	1LE2321-1AB41-4AA3-Z B09+D05	IE3	145T	2,0	1,5	86,5	1.15	2,8	36	
100200452	1LE2321-1CB11-4AA3-Z B09+D05	IE3	182T	3,0	2,238	89,5	1.15	4	54	
100207274	1LE2321-1CB31-4AA3-Z B09+D05	IE3	184T	5,0	3,7	89,5	1.15	6,5	56	
100151335	1LE2321-2AB11-4AA3-Z B09+D05	IE3	213T	7,5	5,6	91,7	1.15	9,7	87	
100163427	1LE2321-2AB21-4AA3-Z B09+D05	IE3	215T	10,0	7,46	91,7	1.15	12,5	89	
100163441	1LE2321-2BB11-4AA3-Z B09+D05	IE3	254T	15,0	11,19	92,4	1.15	19	131	
100163443	1LE2321-2BB21-4AA3-Z B09+D05	IE3	256T	20,0	14,92	93	1.15	25	146	
100163444	1LE2321-2CB11-2AA3-Z B09+D05	IE3	284T	25,0	18,65	93,6	1.15	30	202	
100163442	1LE2321-2CB21-2AA3-Z B09+D05	IE3	286T	30,0	22,38	93,6	1.15	35	211	Bajo Consulta
100163445	1LE2321-3AB11-2AA3-Z B09+D05	IE3	324T	40,0	29,84	94,1	1.15	46	302	
100163446	1LE2321-3AB21-2AA3-Z B09+D05	IE3	326T	50,0	37,3	94,5	1.15	58	318	
100146397	1LE2321-3CB11-2AA3-Z B09+D05	IE3	364T	60,0	44,76	95	1.15	68	422	
100163447	1LE2321-3CB21-2AA3-Z B09+D05	IE3	365T	75,0	55,95	95,4	1.15	85	454	
100163448	1LE2321-4AB21-2AA3-Z B09+D05	IE3	405T	100,0	74,6	95,4	1.15	113	526	
100163460	1LE2321-4CB11-2AA3-Z B09+D05	IE3	444T	125,0	93,25	95,4	1.15	143	726	
100163449	1LE2321-4CB21-2AA3-Z B09+D05	IE3	445T	150,0	111,9	95,8	1.15	170	776	
100163461	1LE2321-4CB31-2AA3-Z B09+D05	IE3	447T	200,0	149,2	96,2	1.15	226	923	
100163462	1LE2321-4CB51-2AA3-Z B09+D05	IE3	449T	250,0	186,5	96,2	1.15	278	1100	
100163463	1LE2321-4CB61-2AA3-Z B09+D05	IE3	449T	300,0	223,8	96,2	1.15	338	1420	
100163464	1LE2321-4GB21-2AA3-Z B09+D05	IE3	S449SS	350,0	261	96,2	1.15	390	1447	
	VELOCIDAD 1.200 RPM (6 polos)									
100213279	1LE2321-1AC31-4AA3-Z B09+D05	IE3	145T	1,0	0,75	82,5	1.15	1,4	34	
100325125	1LE2321-1CC11-4AA3-Z B09+D05	IE3	182T	1,5	1,12	87,5	1.15	2,4	51	
100325126	1LE2321-1CC31-4AA3-Z B09+D05	IE3	184T	2,0	1,50	88,5	1.15	3,2	55	
100325127	1LE2321-2AC11-4AA3-Z B09+D05	IE3	213T	3,0	2,2	89,5	1.15	4,3	74	
100170519	1LE2321-2AC21-4AA3-Z B09+D05	IE3	215T	5,0	3,7	89,5	1.15	6,7	80	
100163466	1LE2321-2BC11-4AA3-Z B09+D05	IE3	254T	7,5	5,6	91	1.15	10	132	
100163465	1LE2321-2BC21-4AA3-Z B09+D05	IE3	256T	10,0	7,5	91	1.15	13,5	131	
100163467	1LE2321-2CC11-6AA3-Z B09+D05	IE3	284T	15,0	11,2	91,7	1.15	21	181	
100163468	1LE2321-2CC21-6AA3-Z B09+D05	IE3	286T	20,0	14,9	91,7	1.15	27	211	
100163470	1LE2321-3AC11-2AA3-Z B09+D05	IE3	324T	25,0	18,7	93	1.15	33	290	
100163469	1LE2321-3AC21-2AA3-Z B09+D05	IE3	326T	30,0	22,4	93	1.15	39	306	Bajo Consulta
100163471	1LE2321-3CC11-2AA3-Z B09+D05	IE3	364T	40,0	29,8	94,1	1.15	49	391	
100163472	1LE2321-3CC21-2AA3-Z B09+D05	IE3	365T	50,0	37,3	94,1	1.15	62	318	
100163473	1LE2321-4AC11-2AA3-Z B09+D05	IE3	404T	60,0	44,8	94,5	1.15	74	499	
100163474	1LE2321-4AC21-2AA3-Z B09+D05	IE3	405T	75,0	56,0	94,5	1.15	93	522	
100163475	1LE2321-4CC11-2AA3-Z B09+D05	IE3	444T	100,0	74,6	95	1.15	117	701	
100163477	1LE2321-4CC21-2AA3-Z B09+D05	IE3	445T	125,0	93,3	95	1.15	144	780	
100163478	1LE2321-4CC31-2AA3-Z B09+D05	IE3	447T	150,0	111,9	95,8	1.15	172	776	
100163479	1LE2321-4CC51-2AA3-Z B09+D05	IE3	449T	200,0	149,2	95,8	1.15	227	1100	
100163485	1LE2321-4CC61-2AA3-Z B09+D05	IE3	449T	250,0	186,5	95,8	1.15	281	1084	
100163486	1LE2321-4FC11-2AA3-Z B09+D05	IE3	S449LS	300,0	223,8	95,8	1.15	340	1470	

(*) El Precio Lista no incluye IVA vigente - Precios sujetos a cambio sin previo aviso

NEMA Premium

Motores trifásicos NEMA de uso severo SD100 IEEE841

Generalidades

Motores NEMA diseñados para aplicaciones severas con eficiencia NEMA Premium. Exceden la norma IEEE Std 841TM-2009 gracias a su alto desempeño, construcción altamente resistente y larga vida útil en las aplicaciones más demandantes. Ideales para ser utilizados en minería, industria petrolera, petroquímica, pulpa y papel, azúcar y metales. Su diseño eléctrico permite que operen a dos tensiones (460V y 575V para todos los tamaños) dandoles flexibilidad. Su capacidad de operación con variador de velocidad (VT 20:1 para tamaños 140 - 440 y CT 4:1 para tamaños 140 - 440) y su alta eficiencia los convierte en una herramienta ideal para el ahorro energético. Su carcasa en hierro con agujeros anti-condensación les permite soportar con facilidad cargas mecánicas asegurando su integridad estructural y les da resistencia a la corrosión. Su rotor balanceado a la perfección asegura una mayor durabilidad en sus rodamientos. El uso de acero de alta resistencia (C1045) en su eje asegura su capacidad de manejar cargas elevadas. Su ventilador bi-direccional anti chispas fijado al eje con chaveta asegura una refrigeación correcta y segura del motor y esta protegido por una caperuza de hierro. Cuenta con rodamientos con grasera y protección externa (doble para tamaños 143T-256T y sencillo 284T-S449T) sobredimensionados para asegurar su larga vida. Esta familia maneja como estándar sellos Inpro/Seal® en ambos extremos. Su lubricación basada en polyurea asegura su resistencia a altas temperaturas sin sufrir degradación alguna. Su resistencia a las condiciones ambiente agresivas está garantizada con el tratamiento superficial de sus componentes con Zinc, pintura epóxica y placa de características en acero inoxidable. Su diseño esta centrado en la facilidad de uso, lo cual se ve reflejado en su caja de bornes sobredimensionada, dividida diagonalmente y rotable en incrementos de 90° para asegurar la facilidad de sus conexiones. Por último, su garantía de 5 años brinda tranquilidad y demuestra su confiabilidad.

Características Eléctricas:

- Eficiencia NEMA Premium® en toda la gama
- Tensiones de 460V y 575V para todos los tamaños.
- Posibilidad de arranque directo en todos los tamaños constructivos.
- Clase térmica F
- Tipo de servicio: S1
- Factor de servicio (FS): 1.15, 40°C temperatura ambiente.
- Aptos para ser accionados con variador de velocidad. VT 20:1 para tamaños 140-440 y CT 4:1 para tamaños 140-440
- Disponibilidad en 2, 4 y 6 polos (3600, 1800 y 1200rpm)

Características Mecánicas:

- La carcasa en hierro asegura su alta resistencia a esfuerzos mecánicos y vibraciones. Cuenta con agujeros anti condensación.
- Ventilador bi-direccional anti chispas en policarbonato con caperuza en hierro.
- Rodamientos reengrasables cuentan con grasa (polyurea) especial para altas temperaturas 150°C. Cuentan protección externa y estan sobredimensionados. Uso estándar de sellos Inpro/Seal® en ambos extremos. Tuberías de lubricación en acero inoxidable.
- Ejecución horizontal F-1 estándar, D-Flange y C-Face
- Cumple con Protección Mecánica IP55 (TEFC) e IEEE 45 Marine Duty.
- Platillos en fundición de hierro.
- Pintura epóxica de color gris RAL 7030.
- Placa de características en Acero Inoxidable.

Accesorios bajo pedido:

- Termostatos
- Montajes especiales
- Bandas Calefactoras
- Arranque estrella delta
- Tensión de alimentación fuera del estándar

(*) El Precio Lista no incluye IVA vigente - Precios sujetos a cambio sin previo aviso

MOTORES TRIFÁSICOS NEMA PREMIUM SD100 IEEE 841

Visite nuestro configurador de motores nacionales en el link: www.motores.siemens.com

Sep. 15 /2018

No. de Depósito	Descripción									Precio sugerido Unit. - Col. $(*)
NEMA Premium	Referencia	Nivel de eficiencia	Tamaño Constructivo	Potencia HP	Potencia KW	Eficiencia η %	FS	Corriente (A) 460V	Peso Kg	
	VELOCIDAD 3.600 RPM (2 polos)									
100325128	1LE2421-1AA11-2AA3-Z B09+D05	IE3	143T	1,0	0,75	82,5	1.15	1,4	34	Bajo Consulta
100325129	1LE2421-1AA21-2AA3-Z B09+D05	IE3	143T	1,5	1,12	84	1.15	2	32	
100325130	1LE2421-1AA31-2AA3-Z B09+D05	IE3	145T	2,0	1,50	85,5	1.15	2,5	33	
100325131	1LE2421-1CA11-2AA3-Z B09+D05	IE3	182T	3,0	2,2	86,5	1.15	3,8	49	
100325132	1LE2421-1CA31-2AA3-Z B09+D05	IE3	184T	5,0	3,7	88,5	1.15	6	54	
100242286	1LE2421-2AA11-2AA3-Z B09+D05	IE3	213T	7,5	5,6	89,5	1.15	8,8	73	
100325133	1LE2421-2AA21-2AA3-Z B09+D05	IE3	215T	10,0	7,5	90,2	1.15	11,5	79	
100163593	1LE2421-2BA11-2AA3-Z B09+D05	IE3	254T	15,0	11,2	91	1.15	17,5	130	
100163594	1LE2421-2BA21-2AA3-Z B09+D05	IE3	256T	20,0	14,9	91	1.15	22,5	147	
100163595	1LE2421-2DA11-2AA3-Z B09+D05	IE3	284TS	25,0	18,7	91,7	1.15	29	188	
100163596	1LE2421-2DA21-2AA3-Z B09+D05	IE3	286TS	30,0	22,4	91,7	1.15	34	195	
100163597	1LE2421-3BA11-2AA3-Z B09+D05	IE3	324TS	40,0	29,8	93,6	1.15	45	261	
100163598	1LE2421-3BA21-2AA3-Z B09+D05	IE3	326TS	50,0	37,3	93,6	1.15	55	277	
100163599	1LE2421-3DA11-2AA3-Z B09+D05	IE3	364TS	60,0	44,8	93,6	1.15	68	325	
100163600	1LE2421-3DA21-2AA3-Z B09+D05	IE3	365TS	75,0	56,0	94,1	1.15	86	370	
100163601	1LE2421-4BA21-2AA3-Z B09+D05	IE3	405TS	100,0	74,6	94,1	1.15	108	499	
100163602	1LE2421-4DA11-2AA3-Z B09+D05	IE3	444TS	125,0	93,3	95	1.15	140	660	
100163603	1LE2421-4DA21-2AA3-Z B09+D05	IE3	445TS	150,0	111,9	95	1.15	162	733	
100163604	1LE2421-4DA31-2AA3-Z B09+D05	IE3	447TS	200,0	149,2	95,4	1.15	220	857	
100163651	1LE2421-4DA51-2AA3-Z B09+D05	IE3	449TS	250,0	186,5	95,8	1.15	261	1031	
100163652	1LE2421-4DA61-2AA3-Z B09+D05	IE3	449TS	300,0	223,8	95,8	1.15	312	998	
	VELOCIDAD 1.800 RPM (4 polos)									
100325134	1LE2421-1AB21-2AA3-Z B09+D05	IE3	143T	1,0	0,75	85,5	1.15	1,4	34	Bajo Consulta
100325135	1LE2421-1AB31-2AA3-Z B09+D05	IE3	145T	1,5	1,12	86,5	1.15	2,1	36	
100325136	1LE2421-1AB41-2AA3-Z B09+D05	IE3	145T	2,0	1,5	86,5	1.15	2,8	36	
100325137	1LE2421-1CB11-2AA3-Z B09+D05	IE3	182T	3,0	2,238	89,5	1.15	4	54	
100325138	1LE2421-1CB31-2AA3-Z B09+D05	IE3	184T	5,0	3,7	89,5	1.15	6,5	56	
100163653	1LE2421-2AB11-2AA3-Z B09+D05	IE3	213T	7,5	5,6	91,7	1.15	9,7	87	
100163654	1LE2421-2AB21-2AA3-Z B09+D05	IE3	215T	10,0	7,46	91,7	1.15	12,5	89	
100163655	1LE2421-2BB11-2AA3-Z B09+D05	IE3	254T	15,0	11,19	92,4	1.15	19	131	
100163656	1LE2421-2BB21-2AA3-Z B09+D05	IE3	256T	20,0	14,92	93	1.15	25	146	
100163657	1LE2421-2CB11-2AA3-Z B09+D05	IE3	284T	25,0	18,65	93,6	1.15	30	202	
100163658	1LE2421-2CB21-2AA3-Z B09+D05	IE3	286T	30,0	22,38	93,6	1.15	35	211	
100163664	1LE2421-3AB11-2AA3-Z B09+D05	IE3	324T	40,0	29,84	94,1	1.15	46	302	
100163665	1LE2421-3AB21-2AA3-Z B09+D05	IE3	326T	50,0	37,3	94,5	1.15	58	318	
100163668	1LE2421-3CB11-2AA3-Z B09+D05	IE3	364T	60,0	44,76	95	1.15	68	422	
100163669	1LE2421-3CB21-2AA3-Z B09+D05	IE3	365T	75,0	55,95	95,4	1.15	85	454	
100163678	1LE2421-4AB21-2AA3-Z B09+D05	IE3	405T	100,0	74,6	95,4	1.15	113	526	
100163690	1LE2421-4CB11-2AA3-Z B09+D05	IE3	444T	125,0	93,25	95,4	1.15	143	726	
100163692	1LE2421-4CB21-2AA3-Z B09+D05	IE3	445T	150,0	111,9	95,8	1.15	170	776	
100163693	1LE2421-4CB31-2AA3-Z B09+D05	IE3	447TS	200,0	149,2	96,2	1.15	226	923	
100163695	1LE2421-4CB51-2AA3-Z B09+D05	IE3	449TS	250,0	186,5	96,2	1.15	278	1100	
100163696	1LE2421-4GB11-2AA3-Z B09+D05	IE3	S449SS	300,0	223,8	96,2	1.15	334	1420	

(*) El Precio Lista no incluye IVA vigente - Precios sujetos a cambio sin previo aviso

MOTORES TRIFÁSICOS NEMA PREMIUM SD100 IEEE 841

Visite nuestro configurador de motores nacionales en el link: www.motores.siemens.com

Sep. 15 /2018

No. de Depósito	Descripción									Precio sugerido Unit. - Col. $(*)
NEMA Premium										
	Referencia	Nivel de eficiencia	Tamaño Constructivo	Potencia HP	Potencia KW	Eficiencia η %	FS	Corriente (A) 460V	Peso Kg	
	VELOCIDAD 1.200 RPM (6 polos)									
100325139	1LE2421-1AC31-2AA3-Z B09+D05	IE3	145T	1,0	0,75	82,5	1.15	1,6	35	Bajo Consulta
100325150	1LE2421-1CC11-2AA3-Z B09+D05	IE3	182T	1,5	1,12	87,5	1.15	2,4	51	
100325151	1LE2421-1CC31-2AA3-Z B09+D05	IE3	184T	2,0	1,50	88,5	1.15	3,2	55	
100325152	1LE2421-2AC11-2AA3-Z B09+D05	IE3	213T	3,0	2,2	89,5	1.15	4,3	74	
100325153	1LE2421-2AC21-2AA3-Z B09+D05	IE3	215T	5,0	3,7	89,5	1.15	6,7	80	
100163698	1LE2421-2BC11-2AA3-Z B09+D05	IE3	254T	7,5	5,6	91	1.15	10	132	
100163708	1LE2421-2BC21-2AA3-Z B09+D05	IE3	256T	10,0	7,5	91	1.15	13,5	131	
100163710	1LE2421-2CC11-2AA3-Z B09+D05	IE3	284T	15,0	11,2	91,7	1.15	21	181	
100163711	1LE2421-2CC21-2AA3-Z B09+D05	IE3	286T	20,0	14,9	91,7	1.15	27	211	
100163712	1LE2421-3AC11-2AA3-Z B09+D05	IE3	324T	25,0	18,7	93	1.15	33	290	
100163744	1LE2421-3AC21-2AA3-Z B09+D05	IE3	326T	30,0	22,4	93	1.15	39	306	
100163747	1LE2421-3CC11-2AA3-Z B09+D05	IE3	364T	40,0	29,8	94,1	1.15	49	391	
100163748	1LE2421-3CC21-2AA3-Z B09+D05	IE3	365T	50,0	37,3	94,1	1.15	62	408	
100163750	1LE2421-4AC11-2AA3-Z B09+D05	IE3	404T	60,0	44,8	94,5	1.15	74	499	
100163751	1LE2421-4AC21-2AA3-Z B09+D05	IE3	405T	75,0	56,0	94,5	1.15	93	522	
100163752	1LE2421-4CC11-2AA3-Z B09+D05	IE3	444T	100,0	74,6	95	1.15	117	701	
100163753	1LE2421-4CC21-2AA3-Z B09+D05	IE3	445T	125,0	93,3	95	1.15	144	726	
100163755	1LE2421-4CC31-2AA3-Z B09+D05	IE3	447T	150,0	111,9	95,8	1.15	172	905	
100163756	1LE2421-4CC51-2AA3-Z B09+D05	IE3	449T	200,0	149,2	95,8	1.15	227	1100	

(*) El Precio Lista no incluye IVA vigente - Precios sujetos a cambio sin previo aviso

Sep. 15 /2018

No. de Depósito	Referencia	Descripción	Precio sugerido Unit. - Col. $(*)
100386480	A7B82500014435	Ventilador 1LE2321+1LE2421 NEMA 140T	524.000
100386481	A7B82500014434	Ventilador 1LE2321+1LE2421 NEMA 180T	524.000
100386482	A7B82500014442	Ventilador 1LE2321+1LE2421 NEMA 210T	800.000
100386483	A7B82500014441	Ventilador 1LE2321+1LE2421 NEMA 250T	616.000
100386484	A7B82500007368	Ventilador 1LE2321+1LE2421 NEMA 280T	800.000
100367248	A7B82500007366	Ventilador 1LE2321+1LE2421 NEMA 320T	800.000
100386485	A7B82500008562	Ventilador 1LE2321+1LE2421 NEMA 360T	985.000
100257197	A7B82500007285	Ventilador 1LE2321+1LE2421 NEMA 400T	985.000
100324655	A7B82500007261	Ventilador 1LE2321+1LE2421 NEMA 440T	985.000
100386486	A7B82500014351	Caperuza 1LE2321+1LE2421 NEMA 140T	597.000
100386487	A7B82500014352	Caperuza 1LE2321+1LE2421 NEMA 180T	327.000
100386488	A7B82500014353	Caperuza 1LE2321+1LE2421 NEMA 210T	586.000
100386489	A7B82500014354	Caperuza 1LE2321+1LE2421 NEMA 250T	690.000
100386490	A7B82500007600	Caperuza 1LE2321+1LE2421 NEMA 280T	1.144.000
100324353	A7B82500007622	Caperuza 1LE2321+1LE2421 NEMA 320T	1.272.000
100386491	A7B82500007648	Caperuza 1LE2321+1LE2421 NEMA 360T	1.539.000
100386492	A7B82500007265	Caperuza 1LE2321+1LE2421 NEMA 400T	2.066.000
100386493	A7B82500007296	Caperuza 1LE2321+1LE2421 NEMA 440T	604.000
100386494	A7B82500014360	Caperuza para techo 1LE2321+1LE2421 NEMA 140T	487.000
100386495	A7B82500014361	Caperuza para techo 1LE2321+1LE2421 NEMA 180T	597.000
100386496	A7B82500014380	Caperuza para techo 1LE2321+1LE2421 NEMA 210T	677.000
100386497	A7B82500014381	Caperuza para techo 1LE2321+1LE2421 NEMA 250T	1.084.000
100386498	A7B82500009009	Caperuza para techo 1LE2321+1LE2421 NEMA 280T	597.000
100386499	A7B82500007323	Caperuza para techo 1LE2321+1LE2421 NEMA 320T	597.000
100386500	A7B82500007326	Caperuza para techo 1LE2321+1LE2421 NEMA 360T	597.000
100386501	A7B82500007262	Caperuza para techo 1LE2321+1LE2421 NEMA 400T	2.023.000
100386502	A7B82500007290	Caperuza para techo 1LE2321+1LE2421 NEMA 440T	2.631.000
100386503	A7B82500014420	Techo 1LE2321+1LE2421 NEMA 140T	400.000
100386504	A7B82500014421	Techo 1LE2321+1LE2421 NEMA 180T	476.000
100386505	A7B82500014423	Techo 1LE2321+1LE2421 NEMA 210T	513.000
100386506	A7B82500014424	Techo 1LE2321+1LE2421 NEMA 250T	573.000
100386507	A7B82500014341	Brida C 1LE2321+1LE2421 NEMA 140T	356.000
100280444	A7B82500014342	Brida C 1LE2321+1LE2421 NEMA 180T	505.000
100272296	A7B82500014343	Brida C 1LE2321+1LE2421 NEMA 210T	682.000
100285163	A7B82500014344	Brida C 1LE2321+1LE2421 NEMA 250T	1.039.000
100359091	A7B82500007079	Brida C 1LE2321+1LE2421 NEMA 280T	782.000
100275082	A7B82500007082	Brida C 1LE2321+1LE2421 NEMA 320T	911.000
100275083	A7B82500007085	Brida C 1LE2321+1LE2421 NEMA 360T	1.357.000
100372511	A7B82500007397	Brida C 1LE2321+1LE2421 NEMA 400T	2.975.000
100372512	A7B82500007420	Brida C 1LE2321+1LE2421 NEMA 440T	4.089.000
100386508	A7B82500007418	Brida C 1LE2321+1LE2421 NEMA 440TS	4.089.000

(*) El Precio Lista no incluye IVA vigente - Precios sujetos a cambio sin previo aviso

REPUESTOS SERIES 1LE2321 Y 1LE2421

Sep. 15 /2018

No. de Depósito	Referencia	Descripción	Precio sugerido Unit. - Col. $(*)
100386509	A7B82500014362	Brida D 1LE2321+1LE2421 NEMA 140T	711.000
100280445	A7B82500014363	Brida D 1LE2321+1LE2421 NEMA 180T	1.009.000
100280447	A7B82500014364	Brida D 1LE2321+1LE2421 NEMA 210T	1.362.000
100285164	A7B82500014366	Brida D 1LE2321+1LE2421 NEMA 250T	2.074.000
100258591	A7B82500007080	Brida D 1LE2321+1LE2421 NEMA 280T	1.562.000
100280448	A7B82500007083	Brida D 1LE2321+1LE2421 NEMA 320T	2.417.000
100386510	A7B82500007086	Brida D 1LE2321+1LE2421 NEMA 360T	2.900.000
100372536	A7B82500007403	Brida D 1LE2321+1LE2421 NEMA 400T	3.569.000
100372537	A7B82500007428	Brida D 1LE2321+1LE2421 NEMA 440T	3.755.000
100378225	A7B82500007427	Brida D 1LE2321+1LE2421 NEMA 440TS	4.647.000
100391425	A7B82500014170	Caja bornes 1LE2321+1LE2421 NEMA 140T	341.000
100391425	A7B82500014170	Caja bornes 1LE2321+1LE2421 NEMA 180T	341.000
100391426	A7B82500014171	Caja bornes 1LE2321+1LE2421 NEMA 210T	364.000
100391427	A7B82500014172	Caja bornes 1LE2321+1LE2421 NEMA 250T	598.000
Bajo consulta	A7B10002183995	Caja bornes 1LE2321+1LE2421 NEMA 280T	Bajo consulta
Bajo consulta	A7B10002183996	Caja bornes 1LE2321+1LE2421 NEMA 320T	Bajo consulta
Bajo consulta	A7B82500000024	Caja bornes 1LE2321+1LE2421 NEMA 360T	Bajo consulta
Bajo consulta	A7B82500000024	Caja bornes 1LE2321+1LE2421 NEMA 400T	Bajo consulta
Bajo consulta	A7B82500000024	Caja bornes 1LE2321+1LE2421 NEMA 444T+445T+447T	Bajo consulta
100391428	A7B82500007530	Caja bornes 1LE2321+1LE2421 NEMA 449T	1.274.000
100391428	A7B82500007530	Caja bornes 1LE2321+1LE2421 NEMA S440T	1.274.000
100391429	A7B82500014319	Platillo AS 1LE2321+1LE2421 NEMA 140T	598.000
100391470	A7B82500014320	Platillo AS 1LE2321+1LE2421 NEMA 180T	734.000
100391471	A7B82500014321	Platillo AS 1LE2321+1LE2421 NEMA 210T	759.000
100391472	A7B82500014322	Platillo AS 1LE2321+1LE2421 NEMA 250T	1.012.000
100391473	A7B82500007590	Platillo AS 1LE2321+1LE2421 NEMA 280T	1.023.000
100391474	A7B82500007614	Platillo AS 1LE2321+1LE2421 NEMA 320T	2.187.000
100391475	A7B82500007640	Platillo AS 1LE2321+1LE2421 NEMA 360T	2.438.000
100391476	A7B82500020618	Platillo AS 1LE2321+1LE2421 NEMA 400T	4.911.000
100391477	A7B82500020630	Platillo AS 1LE2321+1LE2421 NEMA 444T+445T	5.323.000
100391478	A7B82500020634	Platillo AS 1LE2321+1LE2421 NEMA 447T+449T	5.323.000
Bajo consulta	A7B82500007501	Platillo AS 1LE2321+1LE2421 NEMA 440TS	Bajo consulta
100391481	A7B82500014410	Platillo BS 1LE2321+1LE2421 NEMA 140T	531.000
100391482	A7B82500014411	Platillo BS 1LE2321+1LE2421 NEMA 180T	598.000
Bajo consulta	A7B82500014414	Platillo BS 1LE2321+1LE2421 NEMA 210T	Bajo consulta
100391483	A7B82500014413	Platillo BS 1LE2321+1LE2421 NEMA 250T	1.012.000
100391484	A7B82500008777	Platillo BS 1LE2321+1LE2421 NEMA 280T	932.000
100391485	A7B82500028453	Platillo BS 1LE2321+1LE2421 NEMA 320T	1.454.000
100391486	A7B82500008782	Platillo BS 1LE2321+1LE2421 NEMA 360T	2.918.000
100391487	A7B82500008783	Platillo BS 1LE2321+1LE2421 NEMA 400T	4.911.000
100391488	A7B82500008784	Platillo BS 1LE2321+1LE2421 NEMA 444T+445T	5.323.000
100391488	A7B82500008784	Platillo BS 1LE2321+1LE2421 NEMA 447T+449T	5.323.000
Bajo consulta	A7B82500007504	Platillo BS 1LE2321+1LE2421 NEMA 440TS	Bajo consulta

(*) El Precio Lista no incluye IVA vigente - Precios sujetos a cambio sin previo aviso

Motores trifásicos NEMA a prueba de explosión XP100

Generalidades

Motores NEMA a prueba de explosión con eficiencia NEMA Premium. Cuentan con sello UL para ambientes a prueba de ignicción de polvos. Son aptos para operar en áreas peligrosas Class I, Grupos C&D, Class II, Groups F & G, División 1.

Su diseño eléctrico permite que operen a dos tensiones (208-230/460V para tamaños de 1 - 20 HP, 230/460V para tamaños de 25 - 100 HP, 460V para tamaños de 125 - 300 HP y 575V para tamaños de 1 a 300HP) dándoles flexibilidad. Su capacidad de operación con variador de velocidad (VT 20:1 para tamaños 140 - 440 y CT 4:1 para tamaños 140 - 320) y su alta eficiencia los convierte en una herramienta ideal para el ahorro energético. Su carcasa en hierro con agujeros anti-condensación y respiradores aprovados por UL les permite soportar con facilidad cargas mecánicas asegurando su integridad estructural y les da resistencia a la corrosión. Su rotor balanceado a la perfección asegura una mayor durabilidad en sus rodamientos. El uso de acero de alta resistencia (C1045) en su eje asegura su capacidad de manejar cargas elevadas. Su ventilador bi-direccional anti chispas fijado al eje con chaveta asegura una refrigeación correcta y segura del motor y está protegido por una caperuza de hierro. Cuenta con rodamientos con grasera y protección externa y están sobredimensionados para asegurar su larga vida. Su lubricación basada en polyurea asegura su resistencia a altas temperaturas sin sufrir degradación alguna. Su resistenacia a las condiciones ambiente agresivas está garantizada con el tratamiento superficial de sus componentes con Zinc, pintura epóxica y placa de características en acero inoxidable. Su diseño está centrado en la facilidad de uso, lo cual se ve reflejado en su caja de bornes sobredimensionada, dividida diagonalmente y rotable en incrementos de 90° para asegurar la facilidad de sus conexiones. Cuentan con 3 años de garantía.

Características Eléctricas:

- Eficiencia NEMA Premium® en toda la línea
- Tensiones de 208-230/460V para tamaños de 1 - 20 HP, 230/460V para tamaños de 25 - 100 HP, 460V para tamaños de 125 - 300 HP y 575V para tamaños de 1 a 300HP
- Posibilidad de arranque directo en todos los tamaños constructivos.
- Clase térmica F
- Tipo de servicio: S1
- Factor de servicio (FS): 1.0, 40°C temperatura ambiente.
- Aptos para ser accionados con variador de velocidad. VT 20:1 para tamaños 140–440. CT 4:1 para tamaños 140–320.
- Disponibilidad en 2, 4 y 6 polos (3600, 1800 y 1200rpm)
- Uso estándar de termostato

Características Mecánicas:

- Carcasa en hierro asegura su alta resistencia a esfuerzos mecánicos y vibraciones. Cuentan con agujeros anti condensación y respiradores aprovados por UL.
- Ventilador bi-direccional anti chispas en policarbonato con caperuza en hierro
- Rodamientos reengrasables cuentan con grasa (polyurea) especial para altas temperaturas 150°C. Cuentan protección externa y estan sobredimensionados.
- Ejecución horizontal F-1 estándar, C-Face y D-Flange
- Platillos en fundición de hierro
- Pintura epóxica de color gris RAL 7030.
- Placa de características en Acero Inoxidable.
- Código de temperatura T3C

Accesorios bajo pedido:

- Montajes especiales
- Arranque estrella delta
- Tensión de alimentación fuera del estándar

(*) El Precio Lista no incluye IVA vigente - Precios sujetos a cambio sin previo aviso

Sep. 15 /2018

No. de Depósito	Descripción	Precio sugerido Unit. - Col. $(*)

	Referencia	Nivel de eficiencia	Tamaño Constructivo	Potencia HP	Potencia KW	Eficiencia η %	FS	Corriente (A) 460V	Peso Kg	
	VELOCIDAD 3.600 RPM (2 polos)									
100261589	1MB2121-1AA21-4AG3-Z B09+D05	IE3	143T	1,5	1,12	84	1.0	2	55	Bajo Consulta
100261710	1MB2121-1AA31-4AG3-Z B09+D05	IE3	145T	2,0	1,50	85,5	1.0	2,5	65	
100163768	1MB2121-1CA11-4AG3-Z B09+D05	IE3	182T	3,0	2,24	86,5	1.0	3,8	88	
100163769	1MB2121-1CA31-4AG3-Z B09+D05	IE3	184T	5,0	3,7	88,5	1.0	6	105	
100163780	1MB2121-2AA11-4AG3-Z B09+D05	IE3	213T	7,5	5,6	91,7	1.0	8,8	185	
100157612	1MB2121-2AA21-4AG3-Z B09+D05	IE3	215T	10,0	7,5	90,2	1.0	11,5	187	
100163781	1MB2121-2BA11-4AG3-Z B09+D05	IE3	254T	15,0	11,2	91	1.0	17,5	283	
100163782	1MB2121-2BA21-4AG3-Z B09+D05	IE3	256T	20,0	14,9	91	1.0	22,5	308	
100163783	1MB2121-2DA11-6AG3-Z B09+D05	IE3	284TS	25,0	18,7	91,7	1.0	29	526	
100163785	1MB2121-2DA21-6AG3-Z B09+D05	IE3	286TS	30,0	22,4	91,7	1.0	34	521	
100163786	1MB2121-3BA11-6AG3-Z B09+D05	IE3	324TS	40,0	29,8	93,6	1.0	45	606	
100163787	1MB2121-3BA21-6AG3-Z B09+D05	IE3	326TS	50,0	37,3	93,6	1.0	55	615	
100163788	1MB2121-3DA11-6AG3-Z B09+D05	IE3	364TS	60,0	44,8	93,6	1.0	68	790	
100163789	1MB2121-3DA21-6AG3-Z B09+D05	IE3	365TS	75,0	56,0	94,1	1.0	86	900	
100163790	1MB2121-4BA21-6AG3-Z B09+D05	IE3	405TS	100,0	74,6	94,1	1.0	94	1020	
100163791	1MB2121-4DA11-2AG3-Z B09+D05	IE3	444TS	125,0	93,3	95	1.0	138	1450	
100163792	1MB2121-4DA21-2AG3-Z B09+D05	IE3	445TS	150,0	111,9	95	1.0	164	1611	
100163793	1MB2121-4DA31-2AG3-Z B09+D05	IE3	447TS	200,0	149,2	95,4	1.0	216	2250	
100163796	1MB2121-4DA51-2AG3-Z B09+D05	IE3	449TS	250,0	186,5	95,8	1.0	265	2300	

(*) El Precio Lista no incluye IVA vigente - Precios sujetos a cambio sin previo aviso

MOTORES TRIFÁSICOS NEMA A PRUEBA DE EXPLOSIÓN XP100

Visite nuestro configurador de motores nacionales en el link: www.motores.siemens.com

Sep. 15 /2018

No. de Depósito	Descripción									Precio sugerido Unit. - Col. $(*)
NEMA Premium / UL	Referencia	Nivel de eficiencia	Tamaño Constructivo	Potencia HP	Potencia KW	Eficiencia η %	FS	Corriente (A) 460V	Peso Kg	
	VELOCIDAD 1.800 RPM (4 polos)									
100261711	1MB2121-1AB21-4AG3-Z B09+D05	IE3	143T	1,0	0,75	85,5	1.0	1,4	77	
100163799	1MB2121-1AB31-4AG3-Z B09+D05	IE3	145T	1,5	1,12	86,5	1.0	2,1	88	
100163801	1MB2121-1AB41-4AG3-Z B09+D05	IE3	145T	2,0	1,5	86,5	1.0	2,7	88	
100163803	1MB2121-1CB11-4AG3-Z B09+D05	IE3	182T	3,0	2,238	89,5	1.0	4	110	
100163804	1MB2121-1CB31-4AG3-Z B09+D05	IE3	184T	5,0	3,7	89,5	1.0	6,4	125	
100163805	1MB2121-2AB11-4AG3-Z B09+D05	IE3	213T	7,5	5,6	91,7	1.0	9,7	185	
100163808	1MB2121-2AB21-4AG3-Z B09+D05	IE3	215T	10,0	7,46	91,7	1.0	12,5	187	
100163810	1MB2121-2BB11-4AG3-Z B09+D05	IE3	254T	15,0	11,19	92,4	1.0	19	303	
100163814	1MB2121-2BB21-4AG3-Z B09+D05	IE3	256T	20,0	14,92	93	1.0	25	340	
100163815	1MB2121-2CB11-6AG3-Z B09+D05	IE3	284T	25,0	18,65	93,6	1.0	30	501	Bajo Consulta
100163817	1MB2121-2CB21-6AG3-Z B09+D05	IE3	286T	30,0	22,38	93,6	1.0	35	521	
100163818	1MB2121-3AB11-6AG3-Z B09+D05	IE3	327T	40,0	29,84	94,1	1.0	46	653	
100163819	1MB2121-3AB21-6AG3-Z B09+D05	IE3	326T	50,0	37,3	94,5	1.0	58	695	
100163831	1MB2121-3CB11-6AG3-Z B09+D05	IE3	364T	60,0	44,76	95	1.0	68	890	
100163832	1MB2121-3CB21-6AG3-Z B09+D05	IE3	365T	75,0	55,95	95,4	1.0	85	960	
100163833	1MB2121-4AB21-6AG3-Z B09+D05	IE3	405T	100,0	74,6	95,4	1.0	113	1115	
100163834	1MB2121-4CB11-2AG3-Z B09+D05	IE3	444T	125,0	93,25	95,4	1.0	143	1659	
100163835	1MB2121-4CB21-2AG3-Z B09+D05	IE3	445T	150,0	111,9	95,8	1.0	170	1934	
100163836	1MB2121-4CB31-2AG3-Z B09+D05	IE3	447T	200,0	149,2	96,2	1.0	228	2314	
	VELOCIDAD 1.200 RPM (6 polos)									
100163837	1MB2121-1AC31-4AG3-Z B09+D05	IE3	145T	1,0	0,75	82,5	1.0	1,6	88	
100163847	1MB2121-1CC11-4AG3-Z B09+D05	IE3	182T	1,5	1,12	87,5	1.0	2,4	105	
100163849	1MB2121-1CC31-4AG3-Z B09+D05	IE3	184T	2,0	1,50	88,5	1.0	3,2	125	
100163861	1MB2121-2AC11-4AG3-Z B09+D05	IE3	213T	3,0	2,2	89,5	1.0	4,3	173	
100163863	1MB2121-2AC21-4AG3-Z B09+D05	IE3	215T	5,0	3,7	89,5	1.0	6,7	180	
100163865	1MB2121-2BC11-4AG3-Z B09+D05	IE3	254T	7,5	5,6	91	1.0	10	285	
100163867	1MB2121-2BC21-4AG3-Z B09+D05	IE3	256T	10,0	7,5	91	1.0	13,5	308	
100163869	1MB2121-2CC11-6AG3-Z B09+D05	IE3	284T	15,0	11,2	91,7	1.0	21	481	
100163873	1MB2121-2CC21-6AG3-Z B09+D05	IE3	286T	20,0	14,9	91,7	1.0	27	506	
100163876	1MB2121-3AC11-6AG3-Z B09+D05	IE3	324T	25,0	18,7	93	1.0	33	713	Bajo Consulta
100163877	1MB2121-3AC21-6AG3-Z B09+D05	IE3	326T	30,0	22,4	93	1.0	39	678	
100163878	1MB2121-3CC11-6AG3-Z B09+D05	IE3	364T	40,0	29,8	94,1	1.0	49	835	
100163879	1MB2121-3CC21-6AG3-Z B09+D05	IE3	365T	50,0	37,3	94,1	1.0	62	870	
100163880	1MB2121-4AC11-6AG3-Z B09+D05	IE3	404T	60,0	44,8	94,5	1.0	74	1055	
100163882	1MB2121-4AC21-6AG3-Z B09+D05	IE3	405T	75,0	56,0	94,5	1.0	93	1025	
100163884	1MB2121-4CC11-6AG3-Z B09+D05	IE3	444T	100,0	74,6	95	1.0	117	1551	
100163889	1MB2121-4CC21-2AG3-Z B09+D05	IE3	445T	125,0	93,3	95	1.0	144	1771	
100163892	1MB2121-4CC31-2AG3-Z B09+D05	IE3	447T	150,0	111,9	95,8	1.0	172	2029	
100163894	1MB2121-4CC51-2AG3-Z B09+D05	IE3	449T	200,0	149,2	95,8	1.0	227	2450	
100163896	1MB2121-4DC61-2AG3-Z B09+D05	IE3	449TS	250,0	186,5	95,8	1.0	281	2400	

(*) El Precio Lista no incluye IVA vigente - Precios sujetos a cambio sin previo aviso

Generalidades

Siemens, basado en las normas de calidad nacionales e internacionales que rigen sus productos, ha desarrollado la serie de motores monofásicos semiabiertos (Open Drip-Proof) diseñados bajo las máximas exigencias de trabajo que se pueden encontrar en el medio.

Motor ejecución NEMA 56: Este tipo de motor está diseñado con un alto par de arranque y baja corriente de arranque, para aplicaciones que requieran arranques con carga, tales como compresores de aire, ventiladores radiales, reductores de velocidad, máquinas herramientas, etc. Se distinguen por tener eje con chavetero y cuña para la colocación de poleas o embragues, velocidad de 3600 y 1800 rpm., montaje horizontal o vertical a través de una base con perforaciones según norma NEMA.

Motor ejecución NEMA 56J: Este motor está diseñado con un alto par de arranque y baja corriente de arranque. La principal aplicación del motor con este tipo de brida se encuentra en las bombas centrífugas y otros equipos que requieran acople directo, ya sea en posición horizontal o vertical, tales como cortacésped. Sus características par-velocidad, factor de servicio, sentido de giro y dimensiones, corresponden a los estándares normalizados por NEMA MG1.

Características Eléctricas

- Tensiones conmutables 115 / 230V a 60Hz.
- Alto par de arranque según NEMA.
- Clase térmica B no higroscópico con elevación de temperatura NEMA Clase B que proporciona un margen extra respecto a la vida térmica de los devanados.
- Factor de servicio (FS): Según norma NEMA.
- Disponibilidad en 2 y 4 polos (3600 y 1800) en ejecución B3 y 2 polos (3600) en ejecución 56J .

Características Mecánicas:

- Carcasa de lámina de acero para el soporte mecánico de los componentes.
- Rodamientos de alta calidad sellados y lubricados de por vida, que garantizan trabajo silencioso y confiable (6203 ZZ).
- Se cuenta con un eje fabricado en acero al carbón (C1045) para ofrecer un máximo desempeño.
- La pintura aplicada a los motores es esmalte de secado rápido, color RAL 2001.
- Escudo y Brida construidos con aluminio de alta calidad inyectado a alta presión, que proporcionan excelente acoplamiento a las bombas centrífugas.

(*) El Precio Lista no incluye IVA vigente - Precios sujetos a cambio sin previo aviso

No. de Depósito	Descripción								Precio sugerido Unit. - Col. $(*)
	Referencia	Potencia (HP)	Service Factor	Velocidad nominal rpm	Corriente nominal (amp) 115 V	230V	Eficiencia %	Peso del motor	
	Motor 1RF2, 2 polos, 56J, Brida NEMA C, Eje roscado, Con pata, Uso bomba, FS según NEMA, 115/230 V, 60 Hz								
100346764	1RF2100-0CA10-4EB1	0,33	1,7	3.540	5,3	2,6	57,5	16,46	321.000
100346765	1RF2100-0CA20-4EB1	0,5	1,6	3.550	8,2	4,1	62,0	19,78	332.000
100346766	1RF2100-0CA30-4EB1	0,75	1,6	3.545	9,8	4,9	64,0	21,24	413.000
100346767	1RF2100-0CA40-4EA1	1,0	1,4	3.535	14,0	7,0	66,0	25,20	444.000
100346768	1RF2100-0CA50-4EA1	1,5	1,3	3.540	24,2	10,2	70,0	27,40	508.000
100346769	1RF2100-0CA60-4EA1	2	1,15	3.490	21,0	10,5	74,0	34,59	661.000
100392276	1RF2100-0CA71-4EA1	3	1,0	3.465	26,7	13,3	75,5	36,28	710.000
	Motor 1RF2, 2 polos, 56, eje con cuñero,con pata,Uso General, FS NEMA, 115/230V 60Hz								
100346773	1RF2000-0DA10-4AB1	0,33	1,7	3.540	6,5	3,2	57,5	16,46	367.000
100346774	1RF2000-0DA20-4AB1	0,5	1,6	3.535	8,6	4,3	62,0	19,78	399.000
100346775	1RF2000-0DA30-4AB1	0,75	1,6	3.530	10,1	5,0	64,0	21,24	418.000
100346776	1RF2000-0DA40-4AA1	1,0	1,4	3.525	12,8	6,4	66,0	25,20	452.000
100346777	1RF2000-0DA50-4AA1	1,5	1,3	3.515	18,9	9,4	70,0	27,40	493.000
100346778	1RF2000-0DA60-4AA1	2	1,15	3.490	21,0	10,5	74,0	34,59	641.000
	Motor 1RF2, 4 polos, 56, eje con cuñero,con pata,Uso General, FS NEMA, 115/230V 60Hz								
100346780	1RF2000-0DB10-4AB1	0,33	1,35	1.740	6,2	3,1	55,0	18,36	345.000
100346782	1RF2000-0DB20-4AB1	0,5	1,25	1.740	9,0	4,5	59,5	20,72	374.000
100346783	1RF2000-0DB30-4AB1	0,75	1,25	1.735	12,4	6,2	62,0	27,08	427.000
100346784	1RF2000-0DB41-4AA1	1,0	1,15	1.760	13,0	6,5	64,0	29,46	461.000
100346786	1RF2000-0DB51-4AA1	1,5	1,15	1.735	20,1	10,1	68,0	32,44	606.000
100346788	1RF2000-0DB61-4AA1	2	1,00	1.715	21,0	10,5	75,5	15,79	687.000

(*) El Precio Lista no incluye IVA vigente - Precios sujetos a cambio sin previo aviso

Sep. 15 /2018

No. de Depósito	Referencia	Descripción	Precio sugerido Unit. - Col. $(*)
100364896	A7B10001978224	Ventilador motor 1F NEMA 56	15.000
			84.000
100364897	A7B10001978225	Platillo AS 1F NEMA 56	87.000
100364898	A7B10001978226	Platillo BS 1F NEMA 56	
100364899	A7B10001978227	Protección condensador 1F NEMA 56	14.000
100364931	A7B10001978651	Interruptor centrífugo 4P Parte móvil 1F NEMA 56	25.000
100364932	A7B10001978652	Interruptor centrífugo 2P Parte móvil 1F NEMA 56	28.000
100364933	A7B10001978653	Interruptor centrífugo Parte fija 1F NEMA 56	41.000
100364930	A7B10001985657	Brida NEMA 56C	95.000
100384221	CP-1RF2-233-280	Capacitor 233-280 microF 110-165 V	21.000
100384223	CP-1RF2-340-408	Capacitor 340-408 microF 110-165 V	23.000
100384224	CP-1RF2-400-480	Capacitor 400-480 microF 110-165 V	25.000
100384225	CP-1RF2-430-516	Capacitor 430-516 microF 110-165 V	27.000
100384226	CP-1RF2-590-708	Capacitor 590-708 microF 110-165 V	31.000
100384227	CP-1RF2-829-995	Capacitor 829-995 microF 110-165 V	41.000

(*) El Precio Lista no incluye IVA vigente - Precios sujetos a cambio sin previo aviso

Siemens, basado en las normas de calidad nacionales e internacionales que rigen sus productos, ha desarrollado la serie de motores monofásicos cerrados (Total Enclosed Fan Cooled) diseñados bajo las máximas exigencias detrabajo que se pueden encontrar en el medio.

Motor ejecución NEMA T

Este tipo de motor está diseñado con un alto parde arranque y baja corriente de arranque, para aplicaciones que requieran arranques con carga, tales como compresores de aire, ventiladores radiales,reductores de velocidad, máquinas herramientas, etc. Se distinguen por tener eje con chavetero y cuña para la colocación de poleas o embragues, velocidadde 3600 y 1800 rpm., montaje horizontal o vertical a través de una base con perforaciones según norma NEMA.

Características Eléctricas

- Tensiones conmutables 115 / 230V a 60Hz.
- Alto par de arranque según NEMA.
- Clase térmica B no higroscópico con elevación de temperatura Clase B que proporciona un margen extra respecto a la vida térmica de los devanados.
- Factor de servicio (FS): Según norma NEMA.
- Disponibilidad en 2 y 4 polos (3600 y 1800 rpm)

Características Mecánicas:

- Ejecución NEMA T
- Carcasa en fundición de hierro para el soporte mecánico de los componentes.
- Rodamientos de alta calidad sellados y lubricados de por vida, que garantizan trabajo silencioso y confiable.
- Se cuenta con un eje fabricado en acero al carbón (C1045) para ofrecer máximo desempeño.
- La pintura aplicada a los motores es esmalte de secado rápido, color RAL 7030
- Escudos en fundición de hierro para máxima resistencia

MOTORES MONOFÁSICOS CERRADOS SERIE 1LF3030

Sep. 15 /2018

No. de Depósito	Descripción									Precio sugerido Unit. - Col. $(*)
	Referencia	Potencia (HP)	Factor de Servicio	Velocidad Nominal (rpm)	Tensión nomnial (V)	Corriente nominal (A)	Eficiencia	Frame	Peso	
1/34										
100375350	1LF3030-1BA11-4AA3-Z B09+D80	3	1.00	3.485	115/230	26/13	79	182T	27	1.607.000
100375352	1LF3030-1BA31-6AA3-Z B09+D80	5	1.00	3.520	220	21	84	184T	40	1.768.000
100375353	1LF3030-1BB11-4AA3-Z B09+D80	3	1.00	1.740	115/230	31/15,5	80	182T	35	1.554.000
100375354	1LF3030-1BB31-6AA3-Z B09+D80	5	1.00	1.750	220	25	82	184T	42	1.982.000
100375355	1LF3030-2AB11-6AA3-Z B09+D80	7.5	1.15	1.760	220	34	83	213T	89	3.683.000
100375356	1LF3030-2AB21-6AA3-Z B09+D80	10	1.15	1.760	220	47	83	215T	93	3.885.000

(*) El Precio Lista no incluye IVA vigente - Precios sujetos a cambio sin previo aviso

REPUESTOS PARA MOTORES MONOFÁSICOS CERRADOS SERIE 1LF3030

Sep. 15 /2018

No. de Depósito	Referencia	Descripción	Precio sugerido Unit. - Col. $(*)
100377769	A7B10002106384	Platillo AS Nema 180T serie 1LF3030	226.000
100377780	A7B10002106385	Platillo AS Nema 210T serie 1LF3030	391.000
100377747	A7B10002106399	Platillo BS Nema 180T serie 1LF3030	269.000
100377748	A7B10002106400	Platillo BS Nema 180T serie 1LF3030	304.000
100377749	A7B10002106387	Caperuza Nema 180T serie 1LF3030	149.000
100377750	A7B10002106388	Caperuza Nema 180T serie 1LF3030	303.000
100377751	A7B10002106401	Ventilador Nema 180T serie 1LF3030	50.000
100377752	A7B10002106402	Ventilador Nema 180T serie 1LF3030	47.000
100377753	A7B10002106389	Brida Nema 180TC serie 1LF3030	363.000
100377754	A7B10002106390	Brida Nema 180TCH serie 1LF3030	305.000
100377756	A7B10002106391	Brida Nema 215TC serie 1LF3030	445.000
100377758	A7B10002106392	Interruptor centrifugo 2P parte móvil 3HP y 5HP serie 1LF3030	40.000
100377760	A7B10002106393	Interruptor centrifugo 4P parte móvil 3HP y 5HP serie 1LF3030	40.000
100377761	A7B10002106394	Interruptor centrifugo 4P 7,5HP y 10HP serie 1LF3030	49.000
100377762	A7B10002106395	Interruptor centrífugo 2P y 4P parte fija 3HP serie 1LF3030	45.000
100377763	A7B10002106396	Interruptor centrífugo 2P y 4P parte fija 5HP serie 1LF3030	55.000
100377764	A7B10002106397	Interruptor centrífugo 2P y 4P parte fija 7,5HP serie 1LF3030	51.000
100377765	A7B10002106398	Interruptor centrífugo 2P y 4P parte fija 10HP serie 1LF3030	59.000

(*) El Precio Lista no incluye IVA vigente - Precios sujetos a cambio sin previo aviso

REPUESTOS PARA MOTORES MONOFÁSICOS SEMIABIERTOS IP23 (ODP) SERIE 1RF3 Y CERRADOS IP55 (TEFC) SERIE 1LF7

Visite nuestro configurador de motores nacionales en el link: www.motores.siemens.com

Sep. 15 /2018

No. de Depósito	Descripción	Precio sugerido Unit. - Col. $(*)

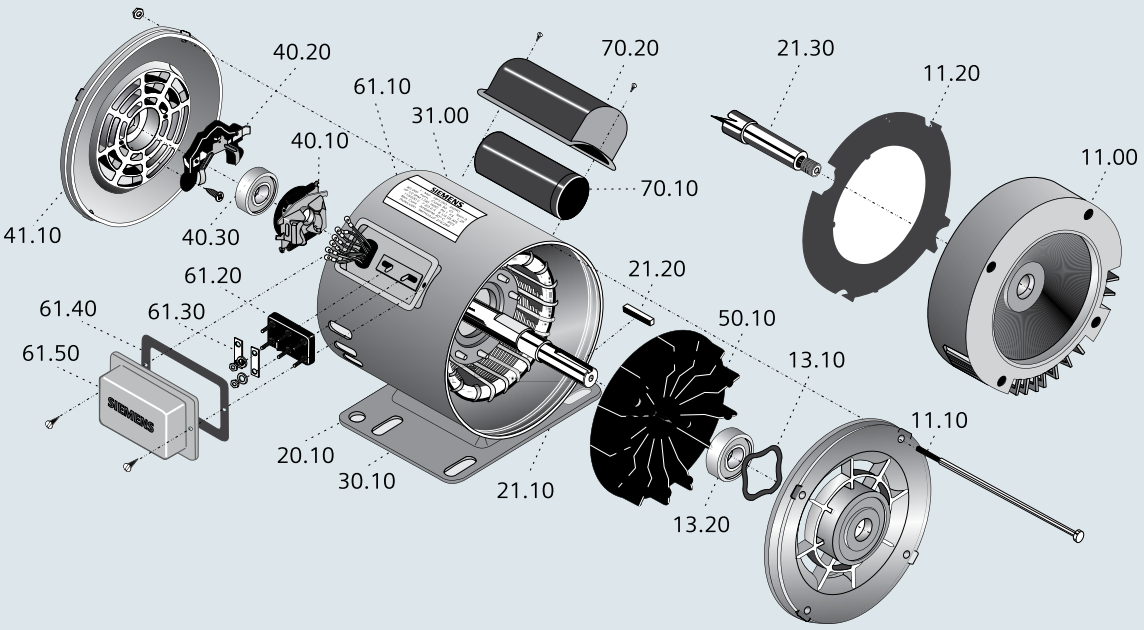

11.00 Platillo de cojinetes NEMA 56J
11.10 Platillo de cojinetes AS/B3
11.20 Deflector
13.10 Arandela de presión
13.20 Rodamiento AS
20.10 Rotor completo
21.10 Eje para ejecución IMB3
21.20 Cuña
21.30 Eje para ejecución NEMA 56J
30.10 Estator bobinado
31.00 Carcasa
40.10 Centrífugo
40.20 Microinterruptor
40.30 Rodamiento BS
41.10 Platillo de cojinete BS
50.10 Ventilador
61.10 Caja de bornes
61.20 Regleta de bornes
61.30 Elementos de conexión
61.40 Empaque
61.50 Tapa caja de bornes
70.10 Condensador de arranque
70.20 Protección condensador

Referencia			Parte	
	Motor monofásico tamaño 80			
100139022	REGLETA BORNES 1LA7/LF3/RF3 071/80/90*10 - Sólo para motores con regleta GK030	1LF7/1RF3	61,2	228.000
100138873	TAPA CAJA BORNES 1LA7/1LF7 AH071/080/090	1LF7	61,5	20.000
100138834	PLATILLO AS-BS 1LA7/AS 1LF7 080 B3 MAQ. - En la serie 1LF7 AH080 aplica sólo lado AS	1LF7	11.10	69.000
100139046	PLATILLO BS 1PF7/1LF7 082-4YD90 B3 MAQ - Para 4 polos solamente	1LF7	41,1	69.000
100139024	INTERRUPTOR CENTRIF P MOV 3600RPM*10 PIEZAS	1LF7	40,1	326.000
100139025	INTERRUPTOR CENTRIF P MOV 1800RPM*10Piezas	1LF7	40,1	326.000
100139026	INTERRUPTOR CENTRIF P FIJA 3600/1800*10Piezas	1RF3/1LF7/1BG5	40,1	326.000
100138965	VENTILADOR P/MOTOR 1LF3/1LF7 AH080	1LF7	50,1	26.000
100138865	CAPERUZA 1LA7 AH080 - Aplica sólo para 4 polos	1LF7	52	55.000

*Estos productos no están disponibles en el **Industry Mall**, para solicitarlos deben consultar con el CAS o con el consultor de ventas.*

(*) El Precio Lista no incluye IVA vigente - Precios sujetos a cambio sin previo aviso

REPUESTOS PARA MOTORES MONOFÁSICOS SEMIABIERTOS IP23 (ODP) SERIE 1RF3 Y CERRADOS IP55 (TEFC) SERIE 1LF7

Visite nuestro configurador de motores nacionales en el link: www.motores.siemens.com

Sep. 15 /2018

No. de Depósito	Descripción			Precio sugerido Unit. - Col. $(*)
	Referencia		**Parte**	
	Motor monofásico tamaño 90			
100139022	REGLETA BORNES 1LA7/LF3/RF3 071/80/90*10 - Sólo para motores con regleta GK030	1LF7/1RF3	61,2	228.000
100139023	REGLETA BORNES 1LA7/LF3/RF3 90/100/112*5 - Sólo para motores con regleta GK130	1RF3	61,2	274.000
100139256	PIEZA INTERMEDIA PLASTICA 1LF7 095-2/4	1LF7	ND	44.000
100138874	TAPA CAJA BORNES 1RF3 090 / VENTIL. 3F - Sólo para motores con tapa GK10	1RF3	61,5	20.000
100139010	TAPA CAJA BORNES GK130 1RF3 098/097	1RF3	61,5	20.000
100138976	TAPA CAJA DE BORNES PLASTICA 1LF3/1LF7 095-2/4	1LF3/1LF7	61,5	20.000
100138835	PLATILLO AS 1LF7/1LA7 AH090 EJECUCIÓN B3 MAQUINADO	1LF7	11,1	84.000
100138893	PLATILLO AS 1RF3 AH090 EJECUCIÓN B3 MAQUINADO AL. - A excepción del motor 1RF3 097-4	1RF3	11,1	51.000
100166471	PLATILLO AS 1RF3 097-4 EJECUCIÓN B3 MAQUINADO FE. - 1RF3 097-4	1RF3	11,1	95.000
100138892	PLATILLO AS 1RF3 AH090 EJECUCIÓN N56J MAQUINADO	1RF3	11,1	79.000
100138896	PLATILLO BS EJECUCIÓN NEMA 56J 1RF3 AH090 MAQUINADO	1RF3	41,1	74.000
100138951	PLATILLO BS EJECUCIÓN B3 1RF3 AH090 MAQUINADO	1RF3	41,1	61.000
100138842	PLATILLO AS 1LF7/1LA7 AH090 EJECUCIÓN B5 MAQUINADO	1LF7	11,1	119.000
100139024	INTERRUPTOR CENTRIF P MOV 3600RPM*10PZA	1LF7/1RF3	40,1	326.000
100139025	INTERRUPTOR CENTRIF P MOV 1800RPM*10PZA	1LF7/1RF3	40,1	326.000
100139026	INTERRUPTOR CENTRIF P FIJA 3600/1800*10P	1LF7/1RF3	40,1	326.000
100138855	VENTILADOR P/MOTOR 1LA3/1LA7/1LF7 AH090	1LF7	50,1	31.000
100138902	VENTILADOR P/MOTOR 1RF3 AH090 - Exceptuando el 1RF3 097-4 que emplea ventilador de aluminio	1RF3	50,1	29.000
100139012	PROTECCION COND.PL.1RF3 AH090 GRANDE	1RF3	70,2	31.000
100139000	DEFLECTOR PLAST 1RF2 092/3/4/5	1RF3 N56J	11,2	22.000
100138866	CAPERUZA 1LA7 AH090	1LF7	ND	69.000
	Motor monofásico tamaño 112			
100138876	TAPA CAJA BORNES 1LA7/1LF7 AH112	1LF7	61,5	20.000
100138836	PLATILLO AS 1LA7 AH112 B3 MAQUINADO	1LF7	11,1	99.000
100139024	INTERRUPTOR CENTRIF P MOV 3600RPM*10PZA	1LF7	40,1	326.000
100139025	INTERRUPTOR CENTRIF P MOV 1800RPM*10PZA	1LF7	40,1	326.000
100138855	VENTILADOR P/MOTOR 1LA3/1LA7/1LF7 AH090	1LF7	50,1	31.000
100138961	CAPERUZA 1LF7 AH112	1LF7	ND	104.000
	Condensadores de arranque			
100138899	CONDENSADOR ARRANQUE 216-259 MF/125V - AH092-094	1RF3	70,1	45.000
100138900	CONDENSADOR ARRANQUE 340-408 MF/125V - AH095-096	1RF3	70,1	57.000
100138901	CONDENSADOR ARRANQUE 540-648 MF/125V - AH097-098	1RF3	70,1	85.000
	Protectores térmicos bimetálicos			
	TERMOPROTECTOR BIMETÁLICO TIPO 7AM	1RF3		
	TERMOPROTECTOR BIMETÁLICO TIPO 3AM	1RF3		

*Estos productos no están disponibles en el **Industry Mall**, para solicitarlos deben consultar con el CAS o con el consultor de ventas.*

(*) El Precio Lista no incluye IVA vigente - Precios sujetos a cambio sin previo aviso

Ventiladores axiales industriales

Generalidades
En los ventiladores axiales el aire fluye a través del ventilador en dirección axial. Estos ventiladores transportan grandes cantidades de aire (caudales) con pequeños aumentos de presión.

Los ventiladores axiales son apropiados para la extracción de aire en general, gases y vapores, o para la inyección de aire en recintos tales como salas de cine, tiendas, almacenes, establos, gallineros, etc.

También se emplean para disipar el calor producido por equipos que requieran constante refrigeración, como motores y transformadores de potencia.

Los ventiladores axiales con elevado caudal de aire son especialmente aptos para ser instalados sobre paredes o ductos, en cualquier posición axial.

Para su montaje debe tenerse en cuenta la función deseada: extracción o inyección, ya que el aire debe circular en dirección de las aspas al motor, para lo cual el sentido de giro del motor debe ser hacia la derecha. Un cambio en el sentido de rotación reduce en un 35% el caudal nominal de aire.

Ejecuciones estándar con motor monofásico
- Diámetros desde 250 mm. hasta 500 mm.
- Caudales desde 0,38 hasta 2,93 m^3/s
- Tensiones de 110V. a 60Hz o 150V. este último por fabricación bajo pedido
- Velocidades de 1800 rpm.
- Motor en lámina COLD ROLLED, totalmente cerrados, IP44 Aspa Plástica
- Pintura electrostática

Ejecuciones estándar con motor trifásico
- Diámetros desde 400 mm. hasta 710 mm.
- Caudales desde 1,45 hasta 8,37 m^3/s
- Motor sin interruptor centrífugo, arranque por condensador
- Tensiones de 220V y 440V, a 60Hz. Voltajes de 260V. y 380V fabricación bajo pedido.
- Velocidades de 1800 y 1200 rpm.
- Motor en lámina COLD ROLLED, totalmente cerrados, IP44, para TIPO 2CC2
- Aspa Plástica para tipo 2CC2
- Aspa Metálica para tipo 2CC1

Accesorios y repuestos para ventiladores
- Mallas de protección ambos lados con Motor 1F ó 3F
- Astas plásticas y de aluminio.

(*) El Precio Lista no incluye IVA vigente - Precios sujetos a cambio sin previo aviso

VENTILADORES AXIALES INDUSTRIALES

Visite nuestro configurador de motores nacionales en el link: www.motores.siemens.com

Sep. 15 /2018

No. de Depósito	Descripción	Precio sugerido Unit. - Col. $(*)

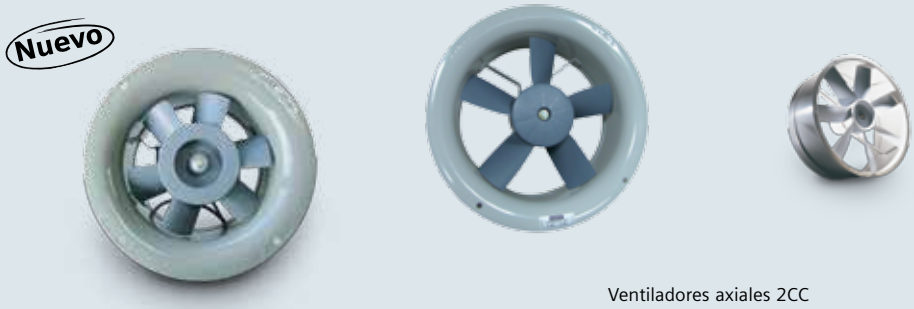

Ventiladores axiales 2CC

	Referencia	Diámetro (mm)	Diámetro Pulgadas	Caudal (m^3/s)	Caudal (m^3/h)	Potencia (Kw)	Nivel de ruido db (A)	Corriente Nominal (A)		
	Monofásicos 110V, 1.800 RPM							**110V**		
Nuevo 100331896	2CC2204-5YC3	207	8	0,243	874,8	0,063	62	0,80		438.900
100138766	2CC2254-5YC3	250	10	0,317	1.141,2	0,070	62	0,82		515.700
100138767	2CC2314-5YC3	310	12	0,790	2.844	0,108	65	1,15		555.200
100138768	2CC2354-5YC3	350	14	1,000	3.600	0,138	68	1,41		643.000
100138769	2CC2404-5YC3	400	16	1,400	5.040	0,228	74	2,30		878.900
100138770	2CC2504-5YA3	500	20	3,040	10.944	0,858	78	7,40		1.277.100
	Trifásicos, 220/440 V, 1.800 RPM							**220V**	**440V**	
100138771	2CC2404-5YD6	400	16	1,430	5.148	0,204	74	1,14	0,57	987.400
100138772	2CC2504-5YB6	500	20	2,740	9.864	0,814	78	3,00	1,50	1.277.100
100138773	2CC2634-5YB6	630	25	5,310	19.116	1,542	87	5,10	2,50	1.816.900
100138774	2CC1714-5YB6	710	28	6,940	24.984	3,775	91	12,60	6,30	2.822.500
	Trifásico, 220/440 V, 1.200 RPM							**220V**	**440V**	
100138775	2CC2506-5YB6	500	20	1,560	5.616	0,275	68	1,16	0,60	1.284.800
100138776	2CC2636-5YB6	630	25	2,560	9.216	0,541	76	2,02	1,01	1.628.200
100138777	2CC2716-5YB6	710	28	3,820	13.752	0,856	80	4,60	2,30	2.071.400

Notas:

1) Los tipos 2CC2 son suministrados con aspa plástica y el tipo 2CC1 con aspa en aluminio
2) Fabricación bajo pedido

*Estos productos no están disponibles en el **Industry Mall**, para solicitarlos deben consultar con el CAS o con el consultor de ventas.*

(*) El Precio Lista no incluye IVA vigente - Precios sujetos a cambio sin previo aviso

VENTILADORES AXIALES INDUSTRIALES
ACCESORIOS & REPUESTOS

Visite nuestro configurador de motores nacionales en el link: www.motores.siemens.com

Sep. 15 /2018

No. de Depósito	Descripción	Precio sugerido Unit. - Col. $(*)
	Referencia	
	Mallas Frontales para montaje	
100139458	REJILLA VENTILADOR 254 FRONTAL	118.000
100139459	REJILLA VENTILADOR 314 FRONTAL	125.000
100139460	REJILLA VENTILADOR 354 FRONTAL	128.000
100139461	REJILLA VENTILADOR 404 FRONTAL	136.000
100139464	REJILLA VENTILADOR 504 FRONTAL	145.000
100139463	REJILLA VENTILADOR 634 FRONTAL	156.000
100139462	REJILLA VENTILADOR 716 FRONTAL	194.000
	Mallas Posteriores para montaje	
100275919	REJILLA VENTILADOR 254 POSTERIOR	75.000
100276020	REJILLA VENTILADOR 314 POSTERIOR	86.000
100276021	REJILLA VENTILADOR 354 POSTERIOR	97.000
100276022	REJILLA VENTILADOR 404 POSTERIOR	105.000
100276023	REJILLA VENTILADOR 504 POSTERIOR	113.000
100276024	REJILLA VENTILADOR 634 POSTERIOR	145.000
100276025	REJILLA VENTILADOR 716 POSTERIOR	163.000
100362745	ASPA PARA VENTILADOR 2CC2 204-5YC3	97.000
	Aspas plásticas para ventiladores	
100138903	AV2CC2 254-5YC3	109.000
100138904	AV2CC2 314-5YC3	128.000
100138905	AV2CC2 354-5YC3	139.000
100138906	AV2CC2 404-5YC3/5YD6	158.000
100138907	AV2CC_504-5YB6/5YA3, 2CC2 506-5YB6	202.000
100138908	AV2CC_634-5YB6, 2CC2 636-5YB6	226.000
100138909	AV2CC_716-5YB6	257.000
	Aspas de aluminio para ventiladores	
100138910	AVA2CC1 714-5YB6	889.000
	Condensadores para ventiladores con motor monofásico	
100138911	5µF / 225 V : Motores de los ventiladores 2CC2 254-5YC3 y 2CC2 314 - 5YC3	42.000
100138912	10µF / 330 V : Motores de los ventiladores 2CC2 354-5YC3 y 2CC2 404 - 5YC3	52.000
100138913	25µF / 330 V : Motores de los ventiladores 2CC2 504-5YA3	92.000

*Estos productos no están disponibles en el **Industry Mall**, para solicitarlos deben consultar con el CAS o con el consultor de ventas.*

(*) El Precio Lista no incluye IVA vigente - Precios sujetos a cambio sin previo aviso

Servicio post-venta para motores eléctricos

Talleres de servicio autorizado para motores

Barrancabermeja
Leotécnicas Ltda
Calle 67 No. 31 -30
Barrio Floresta Alta
@ atencionalcliente@leotecnicas.com
☎ (7) 622 5171
www.leotecnicas.com

Barranquilla
Central de bobinados S.A
Calle 30 N° 20 -149
@ gerencia@centraldebobinados.com
@ plantabquilla@centraldebobinados.com
☎ (5) 363 6634
www.centraldebobinados.com

REMELE&LTE
Carrera 45 # 44 – 52
Barrio El Rosario
@ info@remel-lte.com
@ ventas@remel-lte.com
☎ +57 5 379 0524 – 379 0201
Fax: +57 5 379 4570

Bogotá
Leopoldo Guaqueta
Carrera 35 No. 17B-12 Puente Aranda
@ leoguaqueta@leoguaqueta.com
☎ (1) 370 1047 / 201 8205 /201 8662
www.leoguaqueta.com

Inteleca Ltda.
Carrera 32A No. 10-43
@ inteleca@outlook.com
☎ (1) 360 6070
www.inteleca.com.co

FUVEIN S.A.S.
Km 23 Vía los Arboles – El Rosal.
Parque Industrial Santa Cruz,
Bodega 20 y 21
Madrid, Cundinamarca
@ fuvein@hotmail.com
@ luis.quinones@fuvein.com
☎ 321 422 5170 / 321 423 7625
www.fuvein.com

Motorindustrial
Carrera 68 No. 10-56
@ motorindustrial@hotmail.com
☎ (1) 262 2083 / 262 5503 / 262 3479
www.motorindustrial.com

Duitama
Industrias Explorer Ingeniería S.A.S
Av. Américas No. 20-60
@ gerencia@industriasexplorer.com
@ astgerencia@industriasexplorer.com
☎ (8) 763 1252
www.industriasexplorer.com

Manizales
Tecnobobinados SAS
Calle 17 No. 22-36
@ tecnobobinadosgerencia@hotmail.com
☎ (6) 884 7969

Medellín
H. R. Bobinados Ltda
Carrera 42 No. 39sur-110 Envigado
@ hrbobinados@une.net.co
@ ventas@hrbobinados.com
☎ (4) 448 0860
www.hrbobinados.com

Taller de Bobinados NMV
Carrera 55 No. 24-31
@ tallerdebobinadosnmv@une.net.co
☎ (4) 235 4454

Valledupar
Bobinados del Valle S.A.S
Calle 18 No. 12-37
@ bobinados.delvalle@hotmail.com
☎ (5) 571 3808

Villavicencio
Electrobobinados del Llano Ltda
Carrera 14 No. 13B-01 Barrio Estero
@ electrollanos@gmail.com
☎ (8) 682 2954
www.electrobobinadosdelllano.com

Bucaramanga
Motores y Motores LC. S.A.S
Cr. 16 No. 23-62/64
@ info@motoresymotoreslc.com
@ luzelena@motoresymotoreslc.com
☎ (7) 630 4194 - 670 7608
www.motoresymotoreslc.com

Cali
M&M Bobinados Industriales Ltda
Carrera 39 No. 14-20
Zona Industrial Acopi Yumbo
@ servicioalcliente@mymbobinados.com
@ asistentecomercial@mymbobinados.com
☎ (2) 695 9510
www.mymbobinados.com

Cartagena
Casa del Embobinador
Bosque Calle Sena No. 21- 46
@ comercial@casadelembobinador.net
@ cotizaciones@casadelembobinador.net
☎ (5) 662 7466
www.casadelbobinador.net

Cotecmar
Base Naval Avenida San Martin Bocagrande
@ info@cotecmar.com
@ ycrismatt@cotecmar.com
☎ (5) 653 5035
www.cotecmar.com